Instruction Manual

Hitachi Cordless Stick Vacuum Cleaner

Model

PV-X80M
PV-X85M

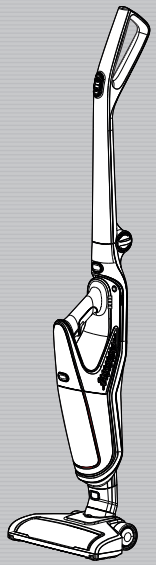

02M-8912663600-3022-06
02M-8912673600-3022-06
02M-8912683600-3022-06
02M-8912693600-3022-06

HITACHI

Contents

ENGLISH	06-15
THAI	16-26
HONG KONG	27-37
INDONESIA	38-48
VIETNAM	49-60
TAIWAN	61-71
MYANMAR	72-84
ARABIC	85-95

Thank you for purchasing a Hitachi Cordless Stick Vacuum Cleaner.

This vacuum cleaner is intended for use in domestic households only and not designed for commercial use.

To ensure proper use, read this manual carefully before using the vacuum cleaner.

For future reference, keep this manual in an easily accessible place.

To ensure proper use, read the safety precautions.

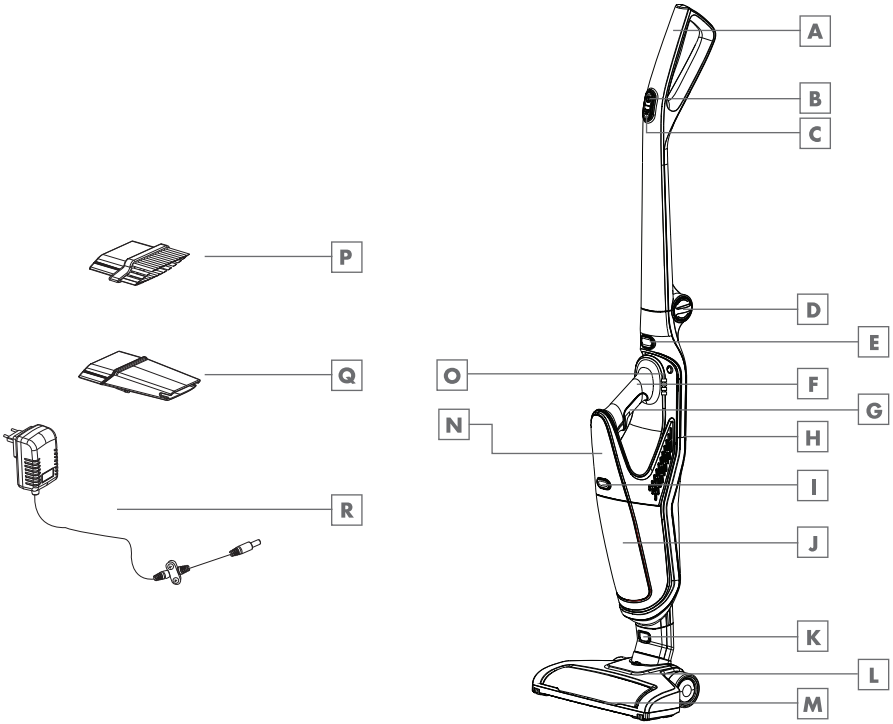

EN	OPERATION	WALL HANG	CLEANING AND CARE
TH	การใช้งาน	การแขวนผนัง	การทำความสะอาดและการดูแล
CH	操作	壁掛	清潔與保養
ID	OPERASI	GANTUNGAN TEMBOK	MEMBERSIHKAN DAN PERAWATAN
VN	VẬN HÀNH	TREO TƯỜNG	VỆ SINH VÀ BẢO DƯỠNG
TW	操作	壁掛	清潔與保養
MY	အသုံးပြုပုံ	နံရံကပ်	သန့်ရှင်းရေးလုပ်ခြင်းနှင့် ထိန်းသိမ်းခြင်း
AR	التشغيل	التعليق على الحائط	تنظيفها و الاعتناء بها

RECYCLED & RECYCLABLE PAPER

This appliance has been produced in environmentally friendly facilities without harming the nature.

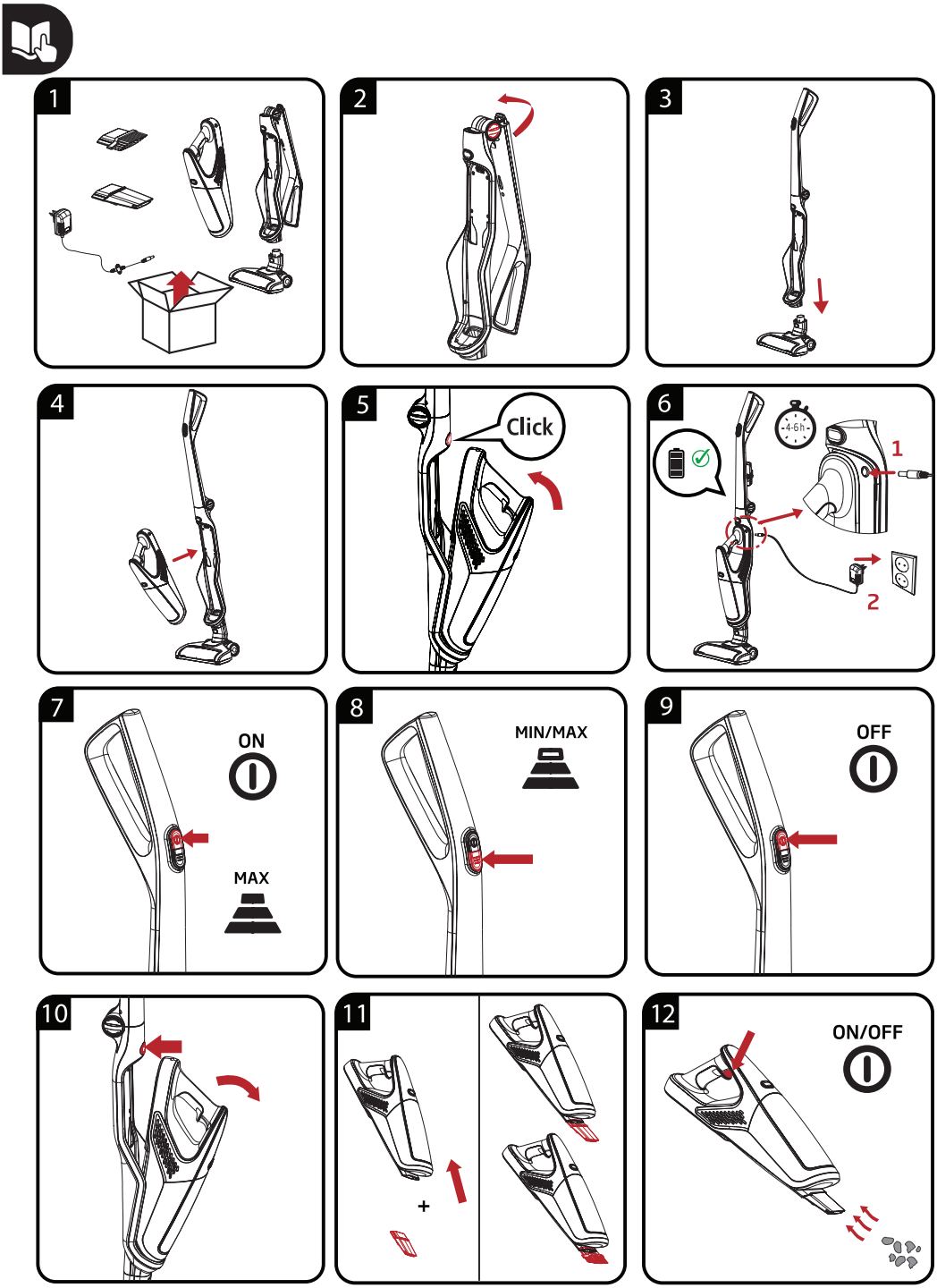
1
2
3
4
5
Click
6
4-6h
1
2
7
ON
MAX
8
MIN/MAX
9
OFF
10
11
+
12
ON/OFF

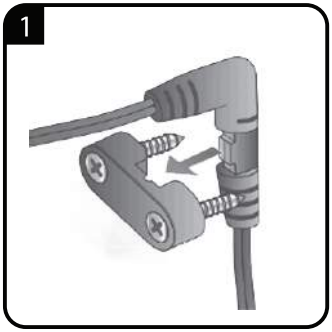
1

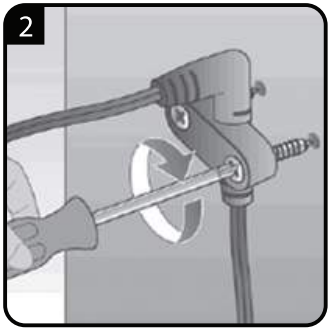
2

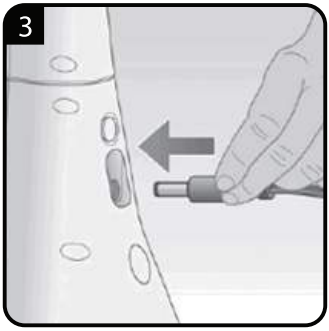
3

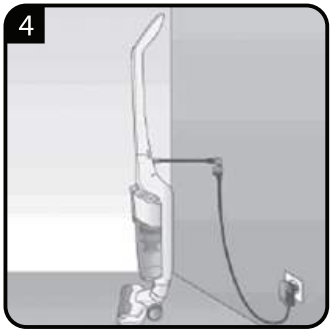
4

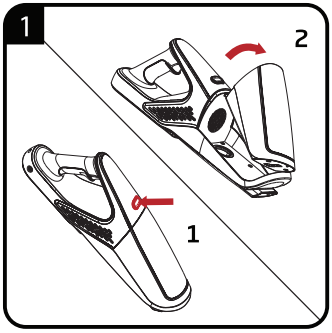
1
2
1

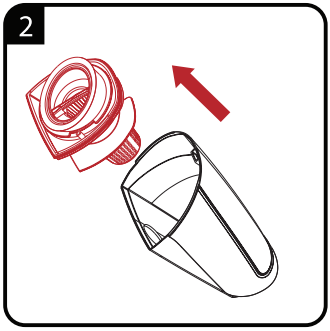
2

3

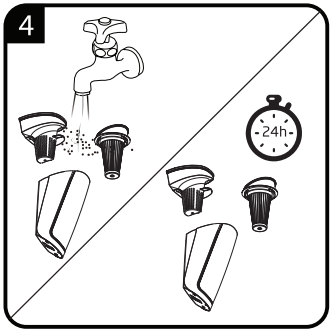
4
24h

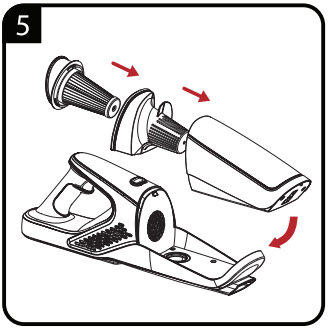
5

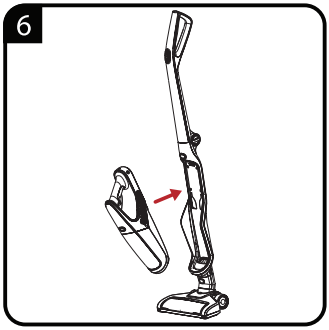
6

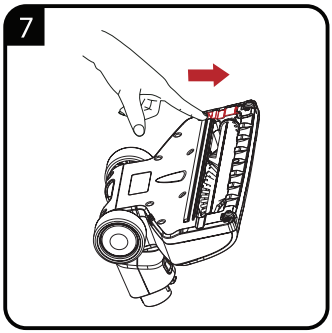
7

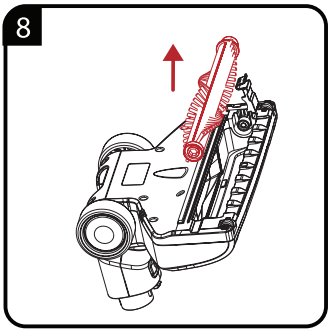
8

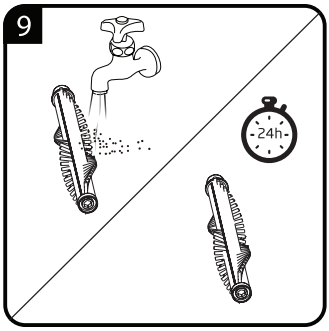
9
24h

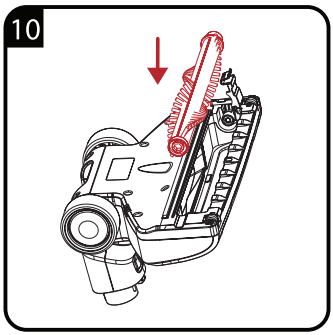
10

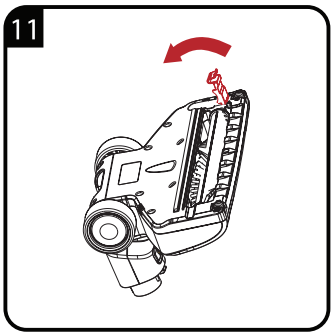
11

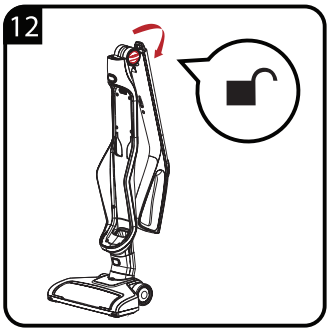
12

Safety precautions

Please follow these safety precautions.

This section describes safety precautions that must be followed in order to prevent injury to the user or other people, or damage to property. Please thoroughly read and follow the precautions in this manual.

■ The severity of injury or damage that might occur if these precautions are ignored or the vacuum cleaner is used improperly is classified and explained below. Hitachi is not responsible for any injury or damage that occurs as a result of ignoring these precautions.

⚠ **DANGER**	This indicates warnings that, if ignored, could present imminent danger of serious injury or death.
⚠ **WARNING**	This indicates warnings that, if ignored, could result in serious injury or death.
⚠ **CAUTION**	This indicates warnings that, if ignored, could result in minor injury or property damage.

Warning symbols used in this manual

⚠	This indicates warnings or cautionary notes.
⊘	This indicates prohibited actions that must not be performed.
❗	This indicates instructions that must be followed.

⚠ DANGER

⊘

- **Do not repair or modify any part of the vacuum cleaner. Do not disassemble any part of the vacuum cleaner unless instructed to in this manual.**
  Failure to heed this warning might cause leaking of the battery, the generation of heat, fire, or injury.
- **For repairs, please contact a Hitachi authorized service agent.**
- **Keep the vacuum cleaner and AC adapter away from water and other liquids.**
  Failure to heed this warning might lead to rupturing of the battery, fire, malfunction, or electric shock.
- **Do not connect the terminals of the vacuum cleaner and AC adapter with metal objects such as a wire and pin.**
  Do not carry or store with metal necklaces, hairpins, etc.
  Failure to heed this warning might cause the vacuum cleaner to malfunction or cause the battery to short-circuit, resulting in leaking, the generation of heat, rupturing, or fire.
- **Do not throw into fires or apply heat.**
- **Do not charge, use, or leave near sources of heat such as fire or a stove, under direct sunlight or in cars exposed to the sun, etc.**
  Failure to heed this warning might cause the battery to leak, generate heat, rupture, smoke, fire, deform, or malfunction.

⚠ WARNING

This appliance is intended to be used in household and similar applications such as:
- Staff kitchen areas in shops, offices and other working environments;
- Farm houses;
- By clients in hotels, motels and other residential type environments;
- Bed and Breakfast type environments
- It is not fit for industrial use.

Warranty will be voided if the appliance is used for industrial or commercial purposes.

This appliance is designed for vacuuming dirt and dust particles. Do not attempt to use it on large objects which could block and damage the appliance.

This appliance is not designed for cleaning people or animals.

Only use original Hitachi accessories when replacing parts.

Check if the mains voltage on the rating label corresponds to your local mains supply.

Prevent damage to the power cable by not squeezing, bending, or rubbing it on sharp edges.

Avoid using extension cables or multipoint connectors. Plug the appliance directly in a wall socket if possible.

For additional protection, this appliance should be connected to a household residual current device with a maximum rating of 30 mA. Consult your electrician for advice.

Do not dismantle the appliance under any circumstances. No warranty claims are accepted for damage resulting from improper handling.

Keep hair, loose clothing, fingers, and all parts of the body away from openings and moving parts.
Failure to do so could result in electric shock or personal injury.

Outlet, plug, cord, and AC adapter

- **Use an 100-240V outlet.**
  Do not use an extension cord, and do not plug the AC adapter in the same outlet as other appliances.
- **Periodically clean the plug of any dust and debris by using a dry cloth.**
- **Insert the plug of the AC adapter all the way into the outlet.**
- **Do not damage the cord.**
  (Do not damage or modify the cord. Do not forcefully bend, bundle, pull, or twist it, and do not put it under heavy objects or pinch it between objects.)
- **Do not use the vacuum cleaner if the cord or the AC adapter's plug or connector is damaged, and do not plug the AC adapter into a loose outlet.**
- **If the supply cord cannot be replaced and the cord is damaged, the appliance should be scrapped.**
- **Make sure the cord does not get caught in the rotary brush of the power head.**
- **Do not handle the plug (insert the plug into an outlet or remove the plug from an outlet) with wet hands.**
- **Do not touch the terminals on the AC adapter or vacuum cleaner.**
- **To charge the vacuum cleaner, use the AC adapter that was provided with the vacuum cleaner. Do not attempt to charge the vacuum cleaner by using other AC adapters.**
- **Do not use the AC adapter that was provided with the vacuum cleaner to charge any other type of battery, even if the battery in question is a rechargeable battery.**
  Failure to heed this warning might cause fire or electric shock.

⚠ WARNING

If the vacuum cleaner malfunctions or you notice any of the following problems, stop using the vacuum cleaner immediately.

- The vacuum cleaner does not turn on when you press a control buttons, even though the battery is fully charged.
- The power turns on and off when you move the AC adapter cord or connector.
- The vacuum cleaner sometimes stops in the middle of operation.
- The vacuum cleaner makes strange sounds in the middle of operation.
- The vacuum cleaner or AC adapter is deformed or abnormally hot.
- The power cord is damaged or abnormally hot.
- It smells like something is burning.
- You notice some other problem or malfunction.

Continuing to use the vacuum cleaner under these conditions could result in smoke, fire, or electric shock.
Turn off the vacuum cleaner immediately and unplug the AC adapter from the outlet. Then, contact a Hitachi authorized service agent to request an inspection and repair.

Power head (inlet)

- **Do not touch the rotary brush.**
  Failure to heed this warning might cause injury. Be careful especially around children,
- **Do not place the power head on parts of your body (on top of your feet, etc.) when pulling the power head.**
  Failure to heed this warning might cause injury.

Others

- **Do not use the vacuum cleaner near inflammable or combustible items or materials (kerosene, gasoline, paint thinner, benzine, toner, iron powder, detergents, large amounts of flour, aerosol sprays, flammable gas, cigarette butts, etc.), or to clean up such items or materials.**
- **Do not use the vacuum cleaner to clean up things with sharp points (thumbtacks, needles, toothpicks, hairpins, etc.).**
- **Do not use the vacuum cleaner to clean up suds or foam from carpet cleaners or other types of detergents.**
- **Do not use the vacuum cleaner outdoors.**
- **Do not wash any part of the vacuum cleaner with water unless that part is listed as a part that can be washed. Do not use the vacuum cleaner in the shower or bathtub.**
- **Do not charge or store the vacuum cleaner in a location prone to high humidity.**
  Failure to heed this warning might cause eruption, fire, electric shock, or injury.
- **Do not lean the vacuum cleaner against a wall or other surface.**
- **Make sure that the power head is attached when using the vacuum cleaner stand.**
  The vacuum cleaner might fall over, becoming damaged or causing injury or damage to the floor.

⚠ CAUTION

Outlet, AC adapter, cord

- **Hold onto the AC adapter when you unplug it. Do not pull on the cord.**
  Pulling on the cord might damage the cord and cause short-circuiting, resulting in electric shock or fire.
- **Do not wrap the cord around the charging station.**
  Damaging the cord might cause electrical shock or fire.
- **If you will not be using the vacuum cleaner for a long time, unplug the AC adapter.**
  Failure to heed this warning might lead to deterioration of the insulation, causing electric shock, short-circuiting, or fire.

Exhaust port

- **Do not block the exhaust port.**
  Failure to heed this warning might cause overheating, leading to fire or the deformation of the vacuum cleaner.
- **Do not expose your body to the air released from the exhaust port for long periods of time.**
  Failure to heed this warning might cause minor burns.

Power head (inlet)

- **Do not let the vacuum cleaner run for an extended period of time with the inlet blocked.**
  Failure to heed this warning might cause overheating, leading to fire or the deformation of the vacuum cleaner and power head.
- **Before performing maintenance on the vacuum cleaner, remove the power head from the vacuum cleaner.**
  Failure to heed this warning might cause injury.
- **Do not attach any of the parts of this vacuum cleaner to objects other than this vacuum cleaner.**
  Failure to heed this warning might cause overheating, leading to fire or the deformation of the power head.
- **Do not move the power head left and right while they are facing forward.**
  Doing so might damage floors or fabrics,
- **Do not use any of these attachments if any foreign objects (including sand or small pebbles) are stuck to the attachment.**
  Failure to heed this warning might result in damage to floors or cloth surfaces.
- **Do not use the vacuum cleaner under or in between blankets.**
  Failure to heed this warning might cause overheating, leading to fire or the deformation.

⚠ CAUTION

Others

- **When carrying the vacuum cleaner, do not hold the dust case.**
  The vacuum cleaner might fall and cause injury or damage the floor.
- **Keep away from fire.**
  Failure to heed this warning might cause short-circuiting due to vacuum cleaner deformation, resulting in fire.
  If the vacuum cleaner is used near a flame, exhaust from the vacuum cleaner might cause the flame to grow into a conflagration.
- **Turn off the vacuum cleaner before performing maintenance.**
  Failure to heed this warning might cause injury.
- **Do not drop the vacuum cleaner, power head, AC adapter or any of the attachment accessories from high places.**
  Failure to heed this warning might cause injury or damage to the floor or dropped part.
- **Do not look directly into the LED lights.**
  Doing so might hurt your eyes.

- **Children should be supervised to ensure that they do not play with the appliance.**
- **This appliance is not intended for use by persons (including children) with reduced physical, sensory or mental capabilities, or lack of experience and knowledge, unless they have been given supervision or instruction concerning use of the appliance by a person responsible for their safety.**
- **Only allow children at least 8 years old to use the AC adapter. Give sufficient instruction so that the child is able to use the AC adapter in a safe way and explain to the child that it is not a toy to be played with.**
- **Instruct the child not to try and recharge non-rechargeable batteries because of the danger of eruption.**
- **Examine the AC adapter regularly for damage, especially the Cord, plug and enclosure. If the AC adapter is damaged, it must not be used.**
- **Cleaning and user maintenance shall not be made by children without supervision.**
- **Never operate the appliance without the filter.**
- **Clean the filter when necessary.**

Battery (lithium-ion battery)

⚠ DANGER

- **Do not connect the battery to anything other than this vacuum cleaner. Do not disassemble, modify, or solder the battery. Do not charge the battery when it is not connected to the vacuum cleaner. Replacement of the battery is to be performed by a trained service technician. (Only PV-X80M)**
  Do not remove the battery except when disposing of this vacuum cleaner. Please consult with a Hitachi authorized service agent.
- **Do not touch the terminals or connect them by using metal items such as wires and pins.**
- **Do not transport or store the battery in the same container as metal objects such as necklaces, hairpins, coins, or keys.**
- **Do not subject the battery to strong physical shock. For example, do not put nails into the battery, hit the battery with a hammer, step on the battery, or throw the battery.**
- **Keep away from fire.**
- **Do not leave the battery near sources of heat such as a fire or stove, under direct sunlight, or in a car in the sun.**
- **Do not use any battery other than the one specified for this vacuum cleaner.**
- **Do not put the battery in a microwave or an oven.**
- **Do not submerge the battery in water or other types of liquid, or expose it to water or other types of liquid.**
  Failure to heed this warning might cause the battery to leak, generate heat, rupture, smoke, fire, electric shock, or injury.

- **If the liquid inside the battery enters your eyes, do not rub your eyes, but thoroughly wash them with clean water immediately, and then consult a doctor.**
  Failure to do so might cause damage to your eyes.

⚠ WARNING

- **Do not use the battery if it is leaking or has an abnormal odor, discoloration, deformation, or damage due to being dropped or you notice something unusual.**
  Failure to heed this warning might cause the generation of heat or smoke, rupturing, or fire. If liquid from the battery leaks onto the floor, it might damage the floor.
- **Keep the battery away from infants and children.**
  Failure to heed this warning might cause electric shock or injury.
- **If the battery is leaking, do not touch it with bare hands.**
  Failure to heed this warning might cause skin irritation.

- **If liquid from the battery gets on your clothes, immediately wash them in clean water. If the liquid gets on your skin, consult a doctor.**
  Failure to heed this warning might cause skin irritation.

⚠ CAUTION

- **When charging the battery, make sure the ambient temperature is between 5°C and 35°C.**
  Charging the battery in temperatures outside of this range might prevent the battery from being fully charged. As a result, the battery might take a long time to charge, or you might only be able to use the vacuum cleaner for a short time, Failure to heed this warning might cause the battery to deteriorate.
- **If the battery is still charging longer than the specified charging time, unplug the AC adapter.**
- **Do not touch the battery for a long period of time while charging or operating the vacuum cleaner.**
  Failure to heed this warning might cause minor burns.
- **Store the vacuum cleaner in a location with low humidity or little dust and debris.**
  Failure to heed this warning might cause the generation of heat or smoke, rupturing, or fire.

Usage notes

To prevent malfunction and other problems, please follow these instructions. Please thoroughly read these instructions, and to use the vacuum cleaner in accordance with these instructions.

- **Do not allow the vacuum cleaner, the power head, AC adapter, or attachment accessories to have strong physical shock.**
  Failure to heed this warning might cause the deformation or damage.
- **Do not use the vacuum cleaner to clean up the following objects.**
  Failure to heed this warning might cause strange odors or malfunction.
  - Water or other liquids, wet objects, or desiccants.
  - Large amounts of sand or powder, long string or thread, or glass.
- **Do not ride on the vacuum cleaner, the power head, or attachment accessories.**
  Doing so might cause malfunctions.
- **Thoroughly air dry parts washed with water.**
  Failure to heed this warning might cause strange odors or malfunction.

OVERVIEW

Dear Customer,

Congratulations on the purchase of your new Hitachi 2 in 1 Cordless Stick Vacuum Cleaner PV-X80M, PV-X85M.

Please read the following user notes carefully so that you can enjoy your quality HITACHI product for many years to come.

Extra accessories:

- 2in1, Crevice and Dust Brush
  - Dust brush suitable for the cleaning of fabrics, furniture, skirting boards or picture frames.
  - Crevice tool for cleaning crevices and corners difficult to reach.

Wall hang accessory:

1. Punch a hole on the wall with the help of electric drill.
2. Hammer the rubber stopper into the hole.
3. Assemble the wall hang accessory correctly in terms of the following instruction photos (1-4).

Controlsparts

See image on page 2.

A Stick vacuum cleaner handle

B Stick vacuum cleaner on/off button

C Speed adjustment button

D Handle collapsing button

E Cordless vacuum cleaner removal button

F Cordless vacuum cleaner handle

G Cordless vacuum cleaner on/off button

H Body

I Dust container removal button

J Dust container

K Brush removal button

L Brush

M LED light

N Handheld vacuum cleaner

O Charging and power indicator

P Dust brush

Q Crevice

R Power supply plug

INFORMATION

Cleaning and care

Switch off and unplug the appliance before cleaning it.

Warning

- Never use gasoline, solvent, abrasive cleaning agents, metal objects or hard brushes to clean the appliance.

Storage

- If you do not intend to use the appliance for a long time, store it carefully.
- Unplug the appliance.
- Keep the appliance out of the reach of children.

Handling and transportation

- During handling and transportation, carry the appliance in its original packaging. The packaging of the appliance protects it against physical damages.
- Do not place heavy loads on the appliance or on the packaging. The appliance may get damaged.
- Dropping the appliance may render it nonoperational or cause permanent damage.

Information on waste batteries

This symbol on rechargeable batteries/batteries or on the packaging indicates that the rechargeable battery/battery may not be disposed of with regular house hold rubbish. For certain rechargeable batteries/batteries, this symbol may be supplemented by a chemical symbol. Symbols for mercury (Hg) or lead (Pb) are provided if the rechargeable batteries/batteries contain more than 0,0005 % mercury or more than 0,004 % lead.

Rechargeable batteries/batteries, including those which do not contain heavy metal, may not be disposed of with household waste. Always dispose of used batteries in accordance with local environmental regulations. Make enquiries about the applicable disposal regulations where you live.

INFORMATION

Remove the Battery

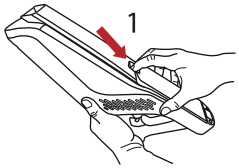

Pull out the battery in the direction of the arrow

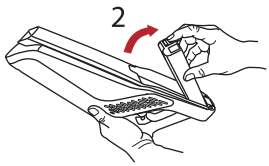

Pull down the battery release button

Attach the Battery

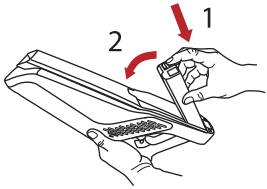

Hook the battery on the socket in the body

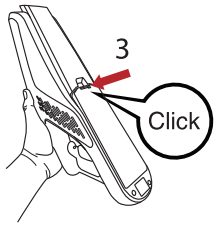

Firmly attach the battery until hear a sound click

(For PV-X85M only)

Technical data

Model	PV-X80M	PV-X85M
Supply voltage	100-240V~ 50-60Hz	
Power	18V, 100W	21.6V, 120W
Product spec	DC 18V 2200mAh Li-on	DC 21.6V 2200mAh Li-on
Adaptor Input	100-240V~ 50-60Hz	100-240V~ 50-60Hz
	0.3A or 0.5A	0.5A
Adaptor Output	22V, 500mA	27V, 500mA
Brush spec	14.4V, 5W	21.6V, 8W
Charging time	4-6H	

Technical and design modification rights are reserved.

Protection class for electric shock.

For commissioning, general use and cleaning, please observe the instructions on pages 3-4-5 of this operating manual.

ขอบคุณที่เลือกซื้อผลิตภัณฑ์เครื่องดูดฝุ่นแบบด้ามจับไร้สายของฮิตาชิ
เครื่องดูดฝุ่นนี้มีไว้สำหรับใช้ภายในบ้านเท่านั้น ไม่ควรใช้เพื่อวัตถุประสงค์ทางธุรกิจหรือวัตถุประสงค์อื่นนอกเหนือจากการทำความสะอาด
สำหรับการใช้งานอย่างถูกวิธี โปรดอ่านคู่มือการใช้งานนี้โดยละเอียดก่อนใช้งานเครื่องดูดฝุ่น
เก็บคู่มือนี้ไว้ในที่ซึ่งง่ายต่อการนำกลับมาอ้างอิงในอนาคต

สำหรับการใช้งานอย่างถูกวิธี โปรดอ่าน “ข้อควรระวังเพื่อความปลอดภัย”

Sales & Service / ฝ่ายขายและศูนย์บริการ
Arcelik Hitachi Home Appliances Sales (Thailand), Ltd. 333, 333/1-8 Moo 13 Bangna-Trad Road (km 7) Bangkaew, Bangplee, Samutprakarn 10540
Tel : 02-335-5455 Fax : 02-316-1128, 02-316-1129, 02-316-1130
บริษัท อาร์เซลิก ฮิตาชิ โฮม แอพพลายแอนซ์ เซลส์ (ประเทศไทย) จำกัด 333, 333/1-8 หมู่ 13
ถนนบางนา-ตราด กม. 7 ตำบลบางแก้ว อำเภอบางพลี จังหวัดสมุทรปราการ 10540
โทรศัพท์ : 02-335-5455 โทรสาร : 02-316-1128, 02-316-1129, 02-316-1130
Website : (Thai) https://www.hitachi-homeappliances.com/th-th/
(English) https://www.hitachi-homeappliances.com/th-eng/
Email : service.h.ahst@arcelik-hitachi.com
LINE : @AH_THCARE

รีไซเคิลและ
กระดาษ
รีไซเคิล

อุปกรณ์นี้ผลิตในสถานที่ที่เป็นมิตรต่อสิ่งแวดล้อมโดยไม่เป็นอันตรายต่อธรรมชาติ

ข้อควรระวังเพื่อความปลอดภัย

โปรดปฏิบัติตามคำแนะนำในข้อควรระวังเพื่อความปลอดภัย

เนื้อหาในส่วนนี้จะกล่าวถึงข้อควรระวังเพื่อความปลอดภัย เพื่อหลีกเลี่ยงอันตรายต่อชีวิตหรือความเสียหายต่อทรัพย์สินที่อาจเกิดจากการใช้งาน กรุณาอ่านและทำความเข้าใจ (ข้อควรระวังเพื่อความปลอดภัย) อย่างละเอียด และปฏิบัติตามอย่างเคร่งครัด

■ สามารถแบ่งระดับความรุนแรงที่มีต่อชีวิตและทรัพย์สินหากใช้งานโดยไม่ปฏิบัติตามข้อควรระวังเพื่อความปลอดภัย โดยมีรายละเอียดดังนี้ ทางบริษัทฯ ไม่สามารถรับผิดชอบต่อการบาดเจ็บหรือความเสียหายต่างๆ ที่เกิดจากการไม่ปฏิบัติตามข้อควรระวังที่ระบุไว้

⚠ **อันตราย**	"อันตราย" หมายถึง "อาจทำให้เกิดอันตรายอย่างรุนแรงหรือการบาดเจ็บอย่างร้ายแรงจนทำให้เสียชีวิตได้"
⚠ **คำเตือน**	"คำเตือน" หมายถึง "อาจทำให้เกิดการบาดเจ็บหรือเสียชีวิตได้"
⚠ **ข้อควรระวัง**	"ข้อควรระวัง" หมายถึง "อาจทำให้เกิดอันตรายต่อชีวิตและความเสียหายต่อทรัพย์สินได้"

ความหมายของสัญลักษณ์เพื่อความปลอดภัย

⚠	คำเตือนหรือข้อควรระวัง
⊘	ข้อห้าม
!	ข้อควรกระทำ

⚠ อันตราย

⊘

- **ห้ามเปลี่ยนหรือดัดแปลงชิ้นส่วนต่าง ๆ ภายในตัวเครื่อง ห้ามแกะตัวเครื่อง ซ่อมแซมหรือเปลี่ยนชิ้นส่วนต่าง ๆ ภายในตัวเครื่อง นอกเหนือจากที่คู่มือแนะนำ**
  หากไม่ปฏิบัติตามคำเตือนอาจก่อให้เกิดความเสียหายต่อแบตเตอรี่ การเกิดความร้อนภายในตัวเครื่อง ไฟไหม้ หรือ การบาดเจ็บได้
- **หากต้องการซ่อมแซมหรือเปลี่ยนชิ้นส่วนภายในตัวเครื่อง โปรดติดต่อศูนย์บริการเครื่องใช้ไฟฟ้าฮิตาชิ**
- **เก็บรักษาตัวเครื่องและชุดสายไฟให้ห่างจากเด็กและน้ำหรือของเหลว**
  หากไม่ปฏิบัติตามคำเตือนอาจก่อให้เกิดความเสียหายต่อแบตเตอรี่ ไฟไหม้ อุปกรณ์ชำรุด หรือไฟฟ้าลัดวงจรได้
- **ไม่เชื่อมต่อตัวเครื่องและชุดสายไฟเข้ากับวัสดุที่เป็นโลหะ เช่น ลวด หมุด เป็นต้น**
  ไม่ถือหรือจัดเก็บผลิตภัณฑ์ไว้ใกล้กับโลหะ เช่น สร้อยคอ, กิ๊บติดผม เป็นต้น
  หากไม่ปฏิบัติตามคำเตือนอาจทำให้ตัวเครื่องชำรุด แบตเตอรี่เกิดความเสียหาย ไฟรั่ว เกิดความร้อนภายในตัวเครื่อง รวมทั้งสร้างความเสียหายอื่นๆ ภายในตัวเครื่อง หรือไฟไหม้ได้
- **ห้ามโยนผลิตภัณฑ์เข้าไปในกองเพลิงหรือทำให้ตัวเครื่องสัมผัสกับความร้อน**
- **ไม่ชาร์จแบตเตอรี่ ใช้งาน หรือวางผลิตภัณฑ์ใกล้แหล่งความร้อน เตา กลางแดด หรือในรถที่จอดกลางแจ้ง เป็นต้น**
  หากไม่ปฏิบัติตามคำเตือนอาจทำให้แบตเตอรี่เกิดความเสียหาย เกิดความร้อนภายในตัวเครื่อง รวมทั้งสร้างความ เสียหายอื่นๆ ภายในตัวเครื่อง เกิดควัน ไฟไหม้ ผลิตภัณฑ์เปลี่ยนรูปทรง หรือชำรุดได้

⚠ คำเตือน

- อุปกรณ์นี้มีจุดประสงค์เพื่อใช้ในบ้านเรือนและการใช้งานที่คล้ายคลึงกัน เช่น:
  - บริเวณครัวสำหรับพนักงานในร้านค้า, สำนักงาน และสภาพแวดล้อมการทำงานอื่นๆ;
  - โรงนา;
  - โดยลูกค้าในโรงแรม, ห้องพักริมทาง และสภาพแวดล้อมประเภทที่อยู่อาศัยอื่นๆ;
  - สภาพแวดล้อมประเภทที่พักและอาหารเช้า
  - ไม่เหมาะสำหรับใช้ในอุตสาหกรรม
- การรับประกันจะถือเป็นโมฆะหากใช้อุปกรณ์เพื่อวัตถุประสงค์ทางอุตสาหกรรมหรือเชิงพาณิชย์
- อุปกรณ์นี้ออกแบบมาเพื่อดูดฝุ่นและสิ่งสกปรก อย่าพยายามใช้กับวัตถุขนาดใหญ่ที่อาจปิดกั้นและทำให้อุปกรณ์เสียหาย
- อุปกรณ์นี้ไม่ได้ออกแบบมาเพื่อทำความสะอาดคนหรือสัตว์
- ใช้เฉพาะอุปกรณ์เสริม Hitachi ของแท้เท่านั้นเมื่อทำการเปลี่ยนชิ้นส่วน
- ตรวจสอบว่าแรงดันไฟบนฉลากพิกัดไฟฟ้าสอดคล้องกับแหล่งจ่ายไฟในพื้นที่ของคุณหรือไม่
- ป้องกันความเสียหายต่อสายไฟโดยการไม่บีบ, งอ หรือถูกับขอบที่แหลมคม
- หลีกเลี่ยงการใช้สายต่อหรือปลั๊กพ่วง เสียบปลั๊กอุปกรณ์เข้ากับเต้ารับโดยตรงหากเป็นไปได้
- เพื่อเป็นการป้องกันเพิ่มเติม ควรเชื่อมต่ออุปกรณ์นี้เข้ากับอุปกรณ์ป้องกันไฟรั่วในครัวเรือนที่มีพิกัดสูงสุด 30 mA ปรึกษาช่างไฟฟ้าของคุณเพื่อขอคำแนะนำ
- ห้ามรื้ออุปกรณ์ไม่ว่ากรณีใดๆ ก็ตาม ไม่มีการเรียกร้องการรับประกันสำหรับความเสียหายที่เกิดจากการจัดการที่ไม่เหมาะสม
- ระวังไม่ให้เส้นผม ชายเสื้อผ้า นิ้วมือ หรือส่วนต่างๆ ของร่างกายเข้าใกล้ส่วนเปิดหรือส่วนที่เคลื่อนไหวได้ของเครื่องดูดฝุ่น ไม่เช่นนั้นอาจจะทำให้ไฟฟ้าช็อตหรือบาดเจ็บได้

เต้าเสียบ, ปลั๊ก, สายไฟ และชุดสายไฟ

- **ใช้เต้าเสียบ 100-240V**
  ไม่ควรใช้ปลั๊กพ่วง หรือเต้าเสียบร่วมกับเครื่องใช้ไฟฟ้าอื่นๆ
- **หมั่นทำความสะอาดปลั๊กไฟโดยใช้ผ้าแห้ง**
- **เสียบชุดสายไฟเข้ากับเต้าเสียบให้สนิท**
- **ไม่สร้างความเสียหายให้สายไฟ**
  (ไม่สร้างความเสียหายหรือดัดแปลงสายไฟ ไม่บิดงอ มัด ดึง หรือม้วนสายไฟ ไม่นำสิ่งของที่มีน้ำหนักมาวางทับสายไฟ หรือบีบรัดสายไฟด้วยวัตถุต่างๆ)
- **ไม่ใช้งานตัวเครื่องหากสายไฟหรือปลั๊กเกิดความเสียหาย และไม่เสียบปลั๊กเข้าเต้าเสียบที่ชำรุด**
- **ไม่สามารถเปลี่ยนสายไฟได้ หากสายไฟชำรุดควรทิ้งอุปกรณ์ ระวังไม่ให้สายไฟเข้าไปพันกับหัวแปรงที่กำลังหมุน**
- **ไม่เสียบหรือดึงปลั๊กขณะมือเปียก**
- **ไม่สัมผัสกับช่องเสียบบนชุดสายไฟและตัวเครื่อง**
- **ใช้ชุดสายไฟที่ให้มากับตัวเครื่องในการชาร์จแบตเตอรี่เครื่องดูดฝุ่นเท่านั้น ไม่ใช้ชุดสายไฟที่ได้จากผลิตภัณฑ์เครื่องใช้ไฟฟ้าอื่นๆ**
- **ไม่ใช้ชุดสายไฟที่ได้จากเครื่องดูดฝุ่นฮิตาชิกับผลิตภัณฑ์เครื่องใช้ไฟฟ้าอื่นๆ แม้จะเป็นแบตเตอรี่ที่สามารถชาร์จไฟได้ก็ตาม**
  หากไม่ปฏิบัติตามคำเตือนอาจเป็นสาเหตุของไฟไหม้ หรือไฟฟ้าลัดวงจรได้

⚠ คำเตือน

หากตัวเครื่องมีอาการชำรุด หรือมีการทำงานที่ผิดปกติ ให้งดใช้ผลิตภัณฑ์ทันที

- ตัวเครื่องไม่ทำงานเมื่อกดปุ่มเริ่มการทำงาน แม้จะชาร์จแบตเตอรี่เต็มแล้วก็ตาม
- ตัวเครื่องเปิดและปิดการทำงาน เมื่อท่านขยับชุดสายไฟ สายไฟ หรือหัวเสียบ
- ตัวเครื่องหยุดทำงานระหว่างการใช้งาน
- เกิดเสียงแปลกๆ จากตัวเครื่องระหว่างการใช้งาน
- ตัวเครื่องหรือชุดสายไฟเปลี่ยนรูปทรง หรือมีความร้อนสูงผิดปกติ
- สายไฟชำรุดเสียหาย หรือมีความร้อนสูงผิดปกติ
- มีกลิ่นไหม้
- สังเกตเห็นความผิดปกติอื่นๆ

หากไม่หยุดการใช้งานเมื่อเกิดอาการเหล่านี้อาจก่อให้เกิดควัน ไฟไหม้ หรือไฟฟ้าลัดวงจรได้ ปิดเครื่องทันทีและถอดชุดสายไฟออกจากเต้าเสียบ จากนั้นให้ติดต่อศูนย์บริการเครื่องใช้ไฟฟ้าฮิตาชิ เพื่อสอบถามข้อมูลและส่งซ่อม

หัวดูดหลัก

- **ไม่สัมผัสหัวแปรงหมุนได้ขณะใช้งาน**
  หากไม่ปฏิบัติตามคำเตือนทำให้เกิดอันตรายได้ โปรดระมัดระวังโดยเฉพาะกับเด็กเล็ก
- **ไม่วางหัวดูดบนร่างกาย (บนเท้า หรือบริเวณอื่น ๆ) เพื่อถอดหัวดูดออกจากตัวเครื่อง**
  หากไม่ปฏิบัติตามคำเตือนอาจทำให้เกิดอันตรายได้

อื่น ๆ

- **ห้ามใช้งานใกล้เปลวไฟ วัตถุไวไฟหรือติดไฟง่าย (เช่น น้ำมันก๊าด, น้ำมันเชื้อเพลิง, ทินเนอร์, เบนซิน, โทนเนอร์, ผงเหล็ก, สารซักฟอก,ผงฟูในปริมาณมาก, สเปรย์, ก๊าซไวไฟ, ก้นบุหรี่ เป็นต้น) หรือเพื่อใช้ทำความสะอาดวัตถุดังกล่าว**
- **ห้ามใช้เครื่องดูดฝุ่นทำความสะอาดของแหลมมีคม (เช่น หมุด, เข็ม, ไม้จิ้มฟัน, กิ๊บติดผม เป็นต้น)**
- **ห้ามใช้เครื่องดูดฝุ่นทำความสะอาดฟองสบู่ โฟมจากน้ำยาทำความสะอาดพรม หรือน้ำยาซักฟอกอื่น ๆ**
- **ห้ามใช้เครื่องดูดฝุ่นทำความสะอาดบริเวณกลางแจ้ง**
- **ห้ามล้างน้ำทำความสะอาดชิ้นส่วนของเครื่องดูดฝุ่น นอกจากชิ้นส่วนที่ระบุในคู่มือว่าสามารถล้างน้ำเพื่อทำความสะอาดได้ ห้ามใช้เครื่องดูดฝุ่นทำความสะอาดห้องอาบน้ำหรืออ่างอาบน้ำ**
- **ห้ามชาร์จแบตเตอรี่หรือเก็บเครื่องดูดฝุ่นในพื้นที่ที่มีความชื้นสูง**
  หากไม่ปฏิบัติตามคำเตือนอาจก่อให้เกิดการระเบิด ไฟไหม้ ไฟฟ้าลัดวงจร หรืออันตรายต่อร่างกายได้
- **ไม่วางพิงเครื่องดูดฝุ่นกับกำแพงหรือพื้นที่อื่น ๆ**
- **ต่อหัวดูดหลักเข้ากับตัวเครื่องทุกครั้งที่ใช้แท่นวางเครื่องดูดฝุ่น**
  ตัวเครื่องอาจร่วงหล่น ซึ่งอาจก่อให้เกิดความเสียหายกับตัวเครื่องหรือพื้นบ้านได้ รวมทั้งอาจก่อให้เกิดอันตรายหรือได้รับบาดเจ็บ

⚠ ข้อควรระวัง

เต้าเสียบ, ชุดสายไฟ, และสายไฟ

- **จับหัวชุดสายไฟเพื่อดึงออกจากเต้าเสียบ ไม่ดึงจากสายไฟ**
  การดึงสายไฟอาจทำให้สายไฟชำรุด อาจเป็นสาเหตุให้ไฟฟ้าลัดวงจร หรือไฟไหม้ได้
- **ห้ามพันสายไฟรอบแท่นชารจ์ เครื่องดูดฝุ่น**
  สายไฟที่ชำรุดอาจเป็นสาเหตุให้เกิดไฟฟ้าลัดวงจรหรืออัคคีภัย
- **ถอดปลั๊ก หากไม่มีการใช้งานเครื่องดูดฝุ่นเป็นเวลานาน**
  หากไม่ปฏิบัติตามคำเตือนอาจทำให้ฉนวนกันความร้อนเสื่อมสภาพ ก่อให้เกิดไฟฟ้าลัดวงจร หรือไฟไหม้ได้

ช่องระบายความร้อน

- **ป้องกันไม่ให้ช่องระบายความร้อนอุดตันหรือมีสิ่งกีดขวาง**
  หากไม่ปฏิบัติตามคำเตือนอาจทำให้เกิดความร้อนภายในตัวเครื่องก่อให้เกิดไฟไหม้ หรือตัวเครื่องเปลี่ยนรูปร่างได้
- **ไม่ควรอยู่ใกล้ช่องระบายความร้อนเป็นเวลานาน**
  หากไม่ปฏิบัติตามคำเตือนอาจทำให้ผิวหนังไหม้ได้

หัวดูดหลัก

- **ไม่ใช้งานเครื่องดูดฝุ่น หากมีสิ่งกีดขวางหรืออุดตันบริเวณหัวดูด**
  หากไม่ปฏิบัติตามคำเตือนอาจทำให้เกิดความร้อนภายในตัวเครื่องก่อให้เกิดไฟไหม้ หรือผลิตภัณฑ์หรือหัวดูดหลักเปลี่ยนรูปร่างได้
- **ก่อนทำการดูแลรักษาตัวเครื่องทุกครั้ง ควรถอดหัวดูดหลักออกจากตัวเครื่อง**
  หากไม่ปฏิบัติตามคำเตือนอาจทำให้เกิดอันตรายได้
- **ไม่ต่อเสริมอุปกรณ์อื่น ๆ นอกเหนือจากอุปกรณ์ที่มาพร้อมกับผลิตภัณฑ์เท่านั้น**
  การฝ่าฝืนคำเตือนอาจทำให้เกิดความร้อนภายในตัวเครื่อง, ก่อให้เกิดเหตุไฟไหม้ หรือปัญหาหัวดูดหลักเปลี่ยนรูปร่าง
- **อย่าขยับหัวดูดหลักในทิศทางซ้าย-ขวาระหว่างใช้งานหน้าตรง**
  มิเช่นนั้น อาจก่อให้เกิดความเสียหายกับพื้นหรือเนื้อผ้า
- **อย่าใช้งานอุปกรณ์เหล่านี้เมื่อมีสิ่งแปลกปลอม (รวมถึงทรายหรือก้อนกรวด) ติดค้างอยู่ด้านใน**
  การฝ่าฝืนคำเตือนอาจส่งผลให้เกิดความเสียหายต่อพื้นหรือเนื้อผ้า
- **ไม่ใช้เครื่องดูดฝุ่นข้างใต้หรือระหว่างผ้าห่ม**
  หากไม่ปฏิบัติตามคำเตือนอาจทำให้เกิดความร้อนภายในตัวเครื่องก่อให้เกิดไฟไหม้ หรือตัวเครื่องเปลี่ยนรูปร่างได้

⚠ ข้อควรระวัง

อื่น ๆ

- **ไม่ควรถือหรือจับเครื่องดูดฝุ่นบริเวณกล่องเก็บฝุ่น**
  ตัวเครื่องอาจตกหล่น ก่อให้เกิดอันตรายหรือความเสียหายต่อพื้นบ้านได้
- **เก็บให้ห่างจากไฟ**
  หากไม่ปฏิบัติตามคำเตือนอาจทำให้เกิดไฟฟ้าลัดวงจรจากการที่ตัวเครื่องเปลี่ยนรูปร่างได้ จนทำให้เกิดไฟไหม้ หากมีการใช้งานตัวเครื่องใกล้เปลวไฟ ความร้อนจากตัวเครื่องอาจทำให้เกิดเพลิงไหม้ได้
- **ก่อนทำการดูแลรักษาตัวเครื่องทุกครั้ง ควรปิดเครื่องทุกครั้ง**
  หากไม่ปฏิบัติตามคำเตือนอาจเกิดอันตรายได้
- **ไม่ปล่อยตัวเครื่อง หัวดูดหลัก ชุดสายไฟ หรืออุปกรณ์เสริมต่าง ๆ จากที่สูง**
  หากไม่ปฏิบัติตามคำเตือนอาจเกิดอันตรายหรือความเสียหายต่อพื้นบ้าน หรือผลิตภัณฑ์ได้
- **อย่าจ้องไฟ LED โดยตรง**
  มิเช่นนั้น อาจส่งผลกระทบต่อดวงตา

- **ไม่ควรให้เด็กใช้งานเครื่องดูดฝุ่นตามลำพัง ควรดูแลและให้คำแนะนำในการใช้งานอย่างใกล้ชิด**
- **ผลิตภัณฑ์นี้ไม่ได้ออกแบบมาเพื่อการใช้งานโดยบุคคล (รวมถึงเด็ก) ที่มีความผิดปกติทางร่างกาย ประสาทสัมผัส หรือทางจิต รวมทั้งผู้ที่ขาดความเชี่ยวชาญ เว้นแต่จะอยู่ในการดูแลหรือได้รับคำแนะนำจากผู้ปกครองที่ดูแลรับผิดชอบความปลอดภัยของบุคคลดังกล่าว**
- **เฉพาะเด็กที่มีอายุ 8 ปีขึ้นไปเท่านั้น ที่ได้รับการอนุญาตให้ใช้งานชุดสายไฟได้ โดยต้องได้รับคำแนะนำในการใช้จนสามารถใช้งานได้อย่างปลอดภัย อีกทั้งผู้ปกครองควรแนะนำไม่ให้เด็กเล่นเครื่องดูดฝุ่นเป็นของเล่นอีกด้วย**
- **ให้คำแนะนำเด็ก ๆ ห้ามไม่ให้นำแบตเตอรี่ที่ไม่สามารถชาร์จได้มาใช้กับแท่นชาร์จแบตเตอรี่ เพราะอาจทำให้เกิดอันตรายจากการระเบิดได้**
- **ตรวจสอบชุดสายไฟเป็นประจำ โดยเฉพาะบริเวณสายไฟ, ปลั๊ก และกล่องปลั๊ก และห้ามใช้งานชุดสายไฟหากพบความเสียหายบริเวณดังกล่าว**
- **เด็กไม่ควรทำความสะอาดและดูแลรักษาผลิตภัณฑ์ โดยปราศจากการแนะนำอย่างใกล้ชิดจากผู้ปกครอง**
- **ห้ามใช้งานอุปกรณ์โดยไม่มีแผ่นกรอง**
- **ทำความสะอาดแผ่นกรองเมื่อจำเป็น**

แบตเตอรี่ (ลิเที่ยมไอออน)

⚠ อันตราย

- **ห้ามต่อแบตเตอรี่เข้ากับวัตถุอื่น ๆ นอกเหนือจากเครื่องดูดฝุ่น ห้ามดัดแปลง แก้ไข หรือบัดกรีแบตเตอรี่ ห้ามชาร์จแบตเตอรี่โดยไม่ต่อเข้ากับตัวเครื่องดูดฝุ่น การเปลี่ยนแบตเตอรี่ควรทำโดยช่างผู้เชี่ยวชาญเท่านั้น (เฉพาะรุ่น PV-X80M เท่านั้น) ห้ามถอดแบตเตอรี่นอกเหนือจากต้องการทิ้งเครื่องดูดฝุ่นเท่านั้น**
  โปรดติดต่อศูนย์บริการเครื่องใช้ไฟฟ้าฮิตาชิ
- **ห้ามสัมผัสช่องเสียบหรือเสียบโลหะต่าง ๆ เช่น ลวดหรือหมุด**
- **ห้ามบรรจุหรือเก็บแบตเตอรี่ไว้ในบรรจุภัณฑ์เดียวกับโลหะอื่น ๆ เช่น สร้อยคอ กิ๊บติดผม เหรียญ กุญแจ เป็นต้น**
- **ห้ามให้แบตเตอรี่ได้รับการกระแทกอย่างรุนแรง เช่น การงัดแงะด้วยเล็บ การทุบด้วยค้อน การเหยียบ การโยน เป็นต้น**
- **เก็บให้ห่างจากไฟ**
- **ไม่เก็บแบตเตอรี่ใกล้แหล่งความร้อน เตา กลางแดด หรือในรถที่จอดกลางแจ้ง เป็นต้น**
- **ห้ามใช้แบตเตอรี่อื่น ๆ นอกเหนือจากแบตเตอรี่ที่ระบุให้ใช้กับเครื่องดูดฝุ่นรุ่นนี้เท่านั้น**
- **ห้ามนำแบตเตอรี่เข้าเตาไมโครเวฟหรือเตาอบ**
- **ห้ามนำแบตเตอรี่ไปแช่น้ำหรือของเหลวทุกชนิด และ ห้ามนำแบตเตอรี่ไปสัมผัสกับน้ำและของเหลว**
  หากไม่ปฏิบัติตามคำเตือนอาจเป็นสาเหตุให้มีการรั่วไหลของแบตเตอรี่ เกิดความร้อน เกิดควัน หรือไฟ และไฟฟ้าลัดวงจร ซึ่งก่อให้เกิดการบาดเจ็บได้

- **หากของเหลวจากแบตเตอรี่เข้าตา ให้ล้างด้วยน้ำสะอาดทันที ห้ามขยี้ตา และไปพบแพทย์โดยด่วน**
  มิเช่นนั้น อาจส่งผลกระทบต่อดวงตา

⚠ คำเตือน

- **ห้ามใช้งานแบตเตอรี่ที่ชำรุดหรือมีกลิ่นผิดปกติ มีสี รูปร่างที่เพี้ยนไปจากเดิม หรือเสียหายจากการตกหล่น หรือมีลักษณะผิดปกติอื่น ๆ**
  หากไม่ปฏิบัติตามคำเตือนอาจก่อให้เกิดความร้อน กลุ่มควัน ความเสียหาย หรือไฟไหม้ได้
- **เก็บแบตเตอรี่ให้ห่างจากเด็กและทารก**
  หากไม่ปฏิบัติตามคำเตือนอาจก่อให้เกิดไฟฟ้าลัดวงจรหรือเป็นอันตรายได้
- **หากแบตเตอรี่รั่วซึม ห้ามสัมผัสด้วยมือเปล่า**
  หากไม่ปฏิบัติตามคำเตือนอาจก่อให้เกิดอันตรายต่อผิวหนัง

- **หากเสื้อผ้าสัมผัสกับของเหลวภายในแบตเตอรี่ ให้ซักด้วยน้ำสะอาดทันที หากผิวหนังสัมผัสกับของเหลวภายในแบตเตอรี่ ให้พบแพทย์ทันที**
  หากไม่ปฏิบัติตามคำเตือนอาจก่อให้เกิดอันตรายต่อผิวหนัง

⚠ ข้อควรระวัง

- **ชาร์จแบตเตอรี่ในบริเวณที่มีอุณหภูมิระหว่าง 5°C ถึง 35 °C**
  การชาร์จแบตเตอรี่ในพื้นที่ที่มีอุณหภูมินอกเหนือจากอุณหภูมิดังกล่าว อาจทำให้ไม่สามารถชาร์จแบตเตอรี่จนเต็มได้ ซึ่งทำให้ต้องชาร์จแบตเตอรี่นานกว่าปกติ หรือสามารถใช้งานเครื่องดูดฝุ่นได้น้อยกว่าปกติ หากไม่ปฏิบัติตามคำเตือนอาจทำให้แบตเตอรี่เสื่อมสภาพเร็วกว่าปกติได้
- **ถอดปลั๊กออก หากแบตเตอรี่ชาร์จนานกว่าเวลาที่ระบุ**
- **ขณะชาร์จแบตเตอรี่หรือใช้งานเครื่องดูดฝุ่น ห้ามสัมผัสแบตเตอรี่เป็นเวลานาน**
  หากไม่ปฏิบัติตามคำเตือนอาจทำให้ผิวหนังไหม้ได้
- **เก็บรักษาเครื่องดูดฝุ่นในพื้นที่สะอาดและมีความชื้นต่ำ**
  หากไม่ปฏิบัติตามคำเตือนอาจก่อให้เกิดความร้อน กลุ่มควัน ความเสียหาย หรือไฟไหม้ได้

หมายเหตุ

เพื่อป้องกันการชำรุดเสียหาย โปรดปฏิบัติตามคำแนะนำอย่างเคร่งครัด
อ่านและศึกษาคู่มือการใช้งานอย่างละเอียด และโปรดใช้งานตามคู่มืออย่างถูกวิธี

- **ห้ามไม่ให้ตัวเครื่อง หัวดูดหลัก ชุดสายไฟ และอุปกรณ์เสริมอื่น ๆ ได้รับการกระแทกอย่างรุนแรง**
  หากไม่ปฏิบัติตามคำเตือนอาจทำให้เกิดความเสียหาย หรือผลิตภัณฑ์เปลี่ยนรูปร่างได้
- **ห้ามใช้เครื่องดูดฝุ่นทำความสะอาดวัสดุเหล่านี้**
  หากไม่ปฏิบัติตามคำเตือนอาจทำให้เกิดความเสียหายหรือเกิดกลิ่นแปลก ๆ ได้
  - น้ำ ของเหลว วัสดุเปียกน้ำ สารกันชื้น
  - ทรายหรือแป้งจำนวนมาก เชือกหรือด้ายยาว ๆ หรือเศษแก้ว
- **ห้ามขึ้นคร่อมเครื่องดูดฝุ่น หัวดูดหลัก หรืออุปกรณ์เสริมอื่น ๆ**
  มิฉะนั้นอาจทำให้ผลิตภัณฑ์เกิดความเสียหายได้
- **ชิ้นส่วนที่ล้างน้ำทำความสะอาดควรผึ่งให้แห้ง**
  หากไม่ปฏิบัติตามคำเตือนอาจทำให้เกิดความเสียหายหรือเกิดกลิ่นแปลก ๆ ได้

ภาพรวม

เรียนลูกค้า,
ขอแสดงความยินดีกับการซื้อเครื่องดูดฝุ่นแบบด้ามจับไร้สาย Hitachi 2 In 1 PV-X80M, PV-X85M ใหม่ของคุณ

โปรดอ่านหมายเหตุผู้ใช้ต่อไปนี้อย่างละเอียด เพื่อให้คุณสนุกกับการใช้ผลิตภัณฑ์ Hitachi ที่มีคุณภาพของคุณไปอีกหลายปี

อุปกรณ์เสริม:

■ หัวดูดตามซอกและหัวแปรงดูดฝุ่น 2 In 1
- หัวแปรงดูดฝุ่นเหมาะสำหรับทำความสะอาดผ้า, เฟอร์นิเจอร์, ขอบบัวพื้น หรือกรอบรูป
- หัวดูดตามซอกสำหรับทำความสะอาดซอกและมุมที่เข้าถึงยาก

อุปกรณ์แขวนผนัง:

1 เจาะรูบนผนังด้วยสว่านไฟฟ้า

2 ตอกจุกยางเข้าไปในรู

3 ประกอบอุปกรณ์แขวนผนังให้ถูกต้องตามภาพคำแนะนำต่อไปนี้ (1-4)

ส่วนควบคุม

ดูภาพในหน้า 2

A ด้ามจับของเครื่องดูดฝุ่นแบบด้ามจับ

B ปุ่มเปิด/ปิดเครื่องดูดฝุ่นแบบด้ามจับ

C ปุ่มปรับความเร็ว

D ปุ่มพับด้ามจับ

E ปุ่มถอดเครื่องดูดฝุ่นไร้สาย

F ด้ามจับเครื่องดูดฝุ่นไร้สาย

G ปุ่มเปิด/ปิดเครื่องดูดฝุ่นไร้สาย

H ตัวเครื่อง

I ปุ่มถอดกล่องเก็บฝุ่น

J กล่องเก็บฝุ่น

K ปุ่มถอดหัวแปรง

L หัวแปรง

M ไฟ LED

N เครื่องดูดฝุ่นแบบมือถือ

O ไฟแสดงสถานะการชาร์จและพลังงาน

P หัวแปรงดูดฝุ่น

Q หัวดูดตามซอก

R ปลั๊กไฟ

ข้อมูล

การทำความสะอาดและการดูแล

ปิดและถอดปลั๊กอุปกรณ์ ก่อนทำความสะอาดอุปกรณ์

คำเตือน

- ห้ามใช้น้ำมันเบนซิน, ตัวทำละลาย, สารทำความสะอาดที่มีฤทธิ์กัดกร่อน, วัตถุที่เป็นโลหะ หรือแปรงแข็งในการทำความสะอาดอุปกรณ์

การจัดเก็บ

- หากคุณจะไม่ได้ใช้อุปกรณ์เป็นเวลานาน ให้จัดเก็บอย่างระมัดระวัง
- ถอดปลั๊กอุปกรณ์
- เก็บอุปกรณ์ให้พ้นมือเด็ก

การจัดการและการขนส่ง

- ในระหว่างการจัดการและการขนส่ง ให้ใส่อุปกรณ์ไว้ในบรรจุภัณฑ์เดิมบรรจุภัณฑ์ของอุปกรณ์จะป้องกันความเสียหายต่อตัวเครื่อง
- อย่าวางของหนักบนอุปกรณ์หรือบนบรรจุภัณฑ์ อุปกรณ์อาจได้รับความเสียหาย
- การทำอุปกรณ์ตกอาจทำให้อุปกรณ์ไม่ทำงานหรือเกิดความเสียหายถาวร

ข้อมูลเกี่ยวกับแบตเตอรี่

สัญลักษณ์นี้บนแบตเตอรี่แบบชาร์จได้/แบตเตอรี่หรือบนบรรจุภัณฑ์แสดงถึงการไม่สามารถทิ้งแบตเตอรี่แบบชาร์จได้/แบตเตอรี่พร้อมกับขยะทั่วไปในครัวเรือน สำหรับแบตเตอรี่แบบชาร์จได้/แบตเตอรี่บางชนิด สัญลักษณ์นี้อาจมีสัญลักษณ์ทางเคมีเพิ่มเข้าไปด้วย มีสัญลักษณ์สำหรับปรอท (Hg) หรือตะกั่ว (Pb) หากแบตเตอรี่แบบชาร์จได้/แบตเตอรี่มีปรอทมากกว่า 0.0005 % หรือมีตะกั่วมากกว่า 0.004 %

ห้ามทิ้งแบตเตอรี่แบบชาร์จได้/แบตเตอรี่ รวมถึงแบตเตอรี่ที่ไม่มีโลหะหนักรวมกับขยะในครัวเรือน ทิ้งแบตเตอรี่ที่ใช้แล้วตามระเบียบข้อบังคับด้านสิ่งแวดล้อมในท้องถิ่นเสมอ สอบถามเกี่ยวกับระเบียบข้อบังคับการกำจัดที่เกี่ยวข้องในที่ที่คุณอาศัย

ข้อมูล

การถอดแบตเตอรี่

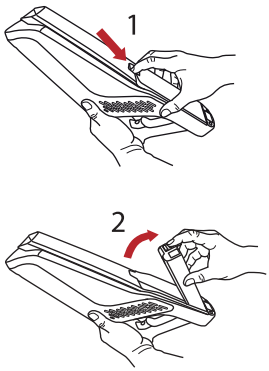

ดึงแบตเตอรี่ออกตามทิศทางลูกศร

ดึงปุ่มถอดแบตเตอรี่ลง

การใส่แบตเตอรี่

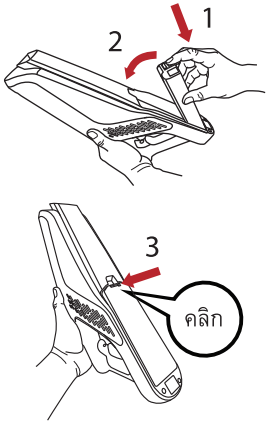

ใส่แบตเตอรี่เข้าไปที่ช่องในตัวเครื่อง

ใส่แบตเตอรี่ให้แน่นจนได้ยินเสียงคลิก

(เฉพาะรุ่น PV-X85M เท่านั้น)

ข้อมูลทางเทคนิค

รุ่น	PV-X80M	PV-X85M
แรงดันไฟฟ้า	100-240V~ 50-60Hz	
กำลังไฟฟ้า	18V, 100W	21.6V, 120W
รายละเอียดสินค้า	DC 18V 2200mAh Li-on	DC 21.6V 2200mAh Li-on
แรงดันไฟฟ้าอะแดปเตอร์ขาเข้า	100-240V~ 50-60Hz	100-240V~ 50-60Hz
	0.3A หรือ 0.5A	0.5A
แรงดันไฟฟ้าอะแดปเตอร์ขาออก	22V, 500mA	27V, 500mA
รายละเอียดหัวแปรง	14.4V, 5W	21.6V, 8W
เวลาในการชาร์จ	4-6 ชั่วโมง	

สงวนสิทธิ์ในการปรับเปลี่ยนข้อมูลทางเทคนิคและการออกแบบ

ระดับการป้องกันไฟฟ้าช็อต

สำหรับการติดตั้ง, การใช้งานทั่วไป และการทำความสะอาด โปรดปฏิบัติตามคำแนะนำในหน้า 3-4-5 ของคู่มือการใช้งานนี้

承蒙選擇日立充電式吸塵器、僅此感謝。
此型吸塵器是家庭使用型。請勿用於業務方面
或與吸塵器無相關之作業上。

請詳閱此說明書並正確使用。
請詳閱後，妥善保存。

請詳閱「安全注意事項」，並正確使用。

維修服務請聯絡下列維修服務中心
阿奇立克日立家電（香港）有限公司

總辦事處及維修服務部：
香港新界沙田安睦街28號永得利中心18樓
電話：+852 2113 8883
維修服務熱線：+852 2753 5386
澳門維修服務部：
澳門慕拉士大馬路富大工業大廈4字樓F座
電話：+853 2871 9614

香港維修中心服務電郵: service2.AHHK@arcelik-hitachi.com

查詢熱線: +852 2770 0377 www.hitachi-homeappliances.com.hk

回收和
可回收
紙

此電器是於不會破壞自然環境的環保設施中生產。

安全注意事項

請務必遵守這些安全注意事項。

本節說明必須遵守的安全注意事項，以免造成使用者或他人受傷，或財產損失。請徹底閱讀並遵守本說明書中的安全注意事項。

■ 因忽略這些安全注意事項或不當使用真空吸塵機，可能導致的危害和傷害程度分類說明如下。日立對於因忽略這些注意事項而導致的任何傷害或損害概不負責。

⚠ **危險**	忽略此標示可能發生嚴重受傷或死亡的迫切危險。
⚠ **警告**	忽略此標示可能發生嚴重受傷或死亡。
⚠ **注意**	略此標示可能發生受傷或財產損失。

本說明書中使用的警告符號	
⚠	此標示為警告或注意事項。
⃠	此標示為絕對不可以做之禁止事項。
❗	此標示為務必實行之事項。

⚠ 危險

⃠

- **請勿修理或改造真空吸塵機的任何部分。除非本說明書指示，否則請勿拆解真空吸塵機的任何部分。**
  如果未留意此警告，則可能導致電池漏液、發熱、起火或受傷。
- **如需維修，請聯絡日立授權維修代理商。**
- **請將真空吸塵機和 AC 變壓器遠離水及其他液體。**
  如果沒有留意此警告，則可能導致電池破裂、起火、故障或觸電。
- **請勿將真空吸塵機和 AC 變壓器的端子連接至如電線和別針等金屬物體。**
  請勿將產品與金屬項鍊、髮夾等物品一併搬運或存放。
  如果未留意此警告，則可能導致真空吸塵機故障，或導致電池短路，使電池漏液、發熱、破裂或起火。
- **請勿丟入火中或加熱。**
- **請勿在如火或爐具等熱源處附近、陽光直射處或受陽光照射的車內等處進行充電、使用或留置。**
  如果未留意此警告，則可能導致電池漏液、發熱、破裂、冒煙、起火、變形或故障。

⚠ 警告

- 本電器只在於家中使用，並用於相似地方，例如：
  - 店內的員工廚房、辦公室及其他工作環境；
  - 農舍；
  - 飯店、汽車旅館及其他住宿型環境中的客戶使用；
  - 民宿類型的環境
  - 不適合工業用。
- 如果電器用於工業或商業用途，則會喪失保養。
- 本電器旨在吸塵與灰塵微粒。請勿嘗試用於可能會堵塞並損壞電器的大型物體。
- 本電器並非用於清潔人員或動物。
- 更換零件時，僅可使用原廠 Hitachi 配件。
- 檢查額定標籤上的市電電壓是否符合當地市電供應。
- 請勿擠壓、折彎或摩擦尖銳邊緣，以免電源線損壞。
- 避免使用延長線或多孔接頭。如果可能，請直接將電器插入牆壁插座。
- 如需其他保護，本電器應接至額定值最高 30mA 的家用剩餘電流裝置。請尋求您的電器技師建議。
- 無論如何都不可以拆解電器。因不當處理而造成的損壞，不接受保養索賠。
- 請將頭髮、寬鬆的衣服、手指和身體所有部位，遠離開孔和可動零件。
  否則可能會造成觸電或受傷。

電源插座、電源插頭、電源線及 AC 變壓器

- **與 AC100-240V 電源插座搭配使用。**
  請勿使用延長線。請勿與其他電器共用同一個插座。
- **定期用乾布清潔電源插頭上的灰塵與碎屑。**
- **請將 AC 變壓器的電源插頭完全插入插座。**
- **請勿損壞電源線。**
  （請勿損壞或修改電源線。請勿過度彎曲、綑綁、拉扯、扭曲電源線，也不要將重物放在電源線上或夾在物體之間。）
- **如果電源線或 AC 變壓器的電源插頭或接頭損壞，請勿使用真空吸塵機。請勿將 AC 變壓器插入鬆動的插座。**
- **電源線無法更換，電源線損壞時此電器須丟棄。**
- **請確定電源線未被捲入電動吸頭的旋轉毛刷。**
- **請勿用濕手處理電源插頭（將電源插頭插入插座，或從插座拔下電源插頭）。**
- **請勿觸摸 AC 變壓器或吸塵機的端子。**
- **若要將真空吸塵機充電，請使用真空吸塵機隨附的 AC 變壓器。請勿嘗試使用其他 AC 變壓器給真空吸塵機充電。**
- **請勿使用真空吸塵機隨附的 AC 變壓器為其他類型的電池充電，即使該電池是充電式電池。**
  如果未留意此警告，則可能導致起火或觸電。

⚠ 警告

如果吸塵機發生故障或您注意到任何以下問題，請立刻停止使用真空吸塵機。

- 充電完成後後下運轉開關也不運轉。
- 移動 AC 變壓器電源線或電源插頭時，電源開啟然後關閉。
- 運轉中常常無故停止運轉。
- 運轉中發出異常聲響。
- 機身或 AC 變壓器變形或異常灼熱。
- 電源線損壞或異常灼熱。
- 有燒焦臭味。
- 您注意到其他問題或故障。

如果在這些狀況下仍持續使用真空吸塵機可能會產生煙霧、起火或觸電。請立即關閉真空吸塵機，從電源插座拔下 AC 變壓器。然後聯絡日立授權維修代理商檢查及維修。

電動吸頭（吸入口）

- **請勿觸摸旋轉毛刷。**
  如果未留意此警告，則可能導致受傷。在兒童附近使用產品時，必須格外注意。
- **拉動電動吸頭時，請勿將電動吸頭放在身體上（腳等部位上）。**
  如果未留意此警告，則可能導致受傷。

其他

- **請勿在可燃性或易燃性物體或材料（煤油、汽油、油漆、稀釋劑、苯、碳粉、鐵粉、清潔劑、大量麵粉、氣溶膠噴霧、可燃性氣體、菸蒂等）附近使用真空吸塵機，或清理此類物體或材料。**
- **請勿使用真空吸塵機打掃前端尖銳的東西（圖釘、針、牙籤、髮夾等）。**
- **請勿使用真空吸塵機打掃地毯洗劑或其他類型清潔劑的肥皂水或泡沫。**
- **請勿在室外使用真空吸塵機。**
- **除非該部位列為可水洗，否則請勿用水洗真空吸塵機的任何部位。請勿在淋浴間或浴缸使用真空吸塵機。**
- **請勿在濕度高的地方充電或存放真空吸塵機。**
  如果未留意此警告，則可能導致破裂、起火、觸電或受傷。
- **請勿將真空吸塵機靠在牆壁或其他表面上。**
- **使用真空吸塵機底座時，請確定已裝上電動吸頭。**
- **真空吸塵機可能會倒下，造成破壞或導致受傷或損壞地板。**

⚠ 注意

電源插座、AC 變壓器、電源線

- **拔下 AC 變壓器時，請握住 AC 變壓器，而不是拉電源線。**
  以拉扯電源線的方式拔下電源插頭可能會損壞電源線或造成短路，進而導致觸電或起火。
- **請勿將電源線纏繞在充電座上。**
  電源線損壞可能導致觸電或起火。
- **如果長時間不使用真空吸塵機，請務必拔下 AC 變壓器。**
  如果未留意此警告，則可能導致絕緣變差，進而導致觸電、短路或起火。

出風口

- **請勿堵塞出風口。**
  如果未留意此警告，則可能導致真空吸塵機因過熱而起火或變形。
- **請勿長時間讓身體對著由出風口吹出的風。**
  如果未留意此警告，則可能導致輕微灼傷。

電動吸頭（吸入口）

- **如果吸入口長時間堵塞，請勿操作真空吸塵機。**
  如果未留意此警告，則可能導致真空吸塵機與電動吸頭因過熱而起火或變形。
- **進行維修時，請將電動吸頭吸頭從真空吸塵機上拆下。**
  如果未留意此警告，則可能導致受傷。
- **請勿將本真空吸塵機的任何零件安裝至本真空吸塵機以外的物體。**
  如果未留意此警告，則可能導致電動吸頭因過熱而起火或變形。
- **電動吸頭吸頭朝向前方時，請勿左右移動。**
  否則地板或布料可能會損傷。
- **如果異物卡（包括砂礫或小卵石）在附件上，請勿使用任何附件。**
  如果未留意此警告，則可能導致地板或布料表面損傷。
- **請勿在地毯下或之間操作真空吸塵機。**
  如果未留意此警告，則可能導致因過熱而起火或變形。

⚠ 注意

其他

- **搬運真空吸塵機時，請勿握住集塵器。**
  否則，真空吸塵機可能會掉落並導致受傷或損壞地板。
- **請勿接近火源。**
  如果未留意此警告，則可能因真空吸塵機變形而造成的短路導致起火。
  如果在火源附近使用真空吸塵機，有可能因為出風，致使火勢變大而釀成火災。
- **進行維修前，請先關閉真空吸塵機。**
  如果未留意此警告，則可能導致受傷。
- **請勿讓真空吸塵機、電動吸頭、AC 變壓器、或任何附件配件從高處掉落。**
  如果未留意此警告，則可能因導致受傷或對地板或掉落的零件造成損壞。
- **請勿直視 LED 照明燈。**
  否則可能傷害眼睛。

- **應妥善照管小孩，不要讓他們玩弄本設備。**
- **身體，感官或精神能力不足，或缺乏經驗及知識者（包括小孩）不得使用本設備，除非他們受到負有其安全責任的人員照顧或關於使用本設備的指導。**
- **只允許 8 歲以上的兒童使用 AC 變壓器。給予充分的指導，讓兒童能以安全的方式使用 AC 變壓器，並說明它不是玩具，不得玩弄。**
- **指導小孩不要試圖對不可充電的電池進行充電，否則可能會使電池液噴出。**
- **定期檢查 AC 變壓器是否損壞，尤其是電源線、電源插頭及外殼。如果 AC 變壓器損壞則不應使用。**
- **不得在無人監督的情況下由兒童進行清潔和使用者維護。**
- **切勿在無濾網的情況下操作電器。**
- **必要時清潔濾網。**

電池（鋰離子電池）

⚠ 危險

- **請勿將電池插入除本真空吸塵機以外的其他機器。請勿拆解、改造或焊接電池。電池未連接真空吸塵機時，請勿將電池充電。(僅限PV-X80M）**
- 請由受過訓練的服務技術人員更換電池。
  只有在棄置本真空吸塵機時才可拆下電池。
  請查詢日立授權維修代理商。
- **請勿使用電線與別針等金屬物品觸碰端子或連接它們。**
- **請將電池跟金屬物品（如項鍊、髮夾、硬幣或鑰匙）放在同一容器中運送或存放。**
- **請勿讓電池受到強烈衝擊。例如請勿釘入釘子、用鎚子敲打、踩踏電池或丟擲電池。**
- **請勿接近火源。**
- **請勿將電池置於熱源附近，例如火或爐子、陽光直射處或受陽光照射的車內。**
- **請勿使用本真空吸塵機專用電池以外的電池。**
- **請勿將電池放入微波爐或烤箱。**
- **請勿將電池浸入水或其他類型的液體中，或讓其他類型的液體濺到電池上。**
  如果未留意此警告，則可能導致電池漏液、發熱、破裂、冒煙、起火、觸電或受傷。

- **電池內的液體誤入眼睛時，切勿揉眼，立即用清水沖洗眼睛沖洗乾淨後立即就醫。**
  有可能會導致視力受損。

⚠ 警告

- **如果電池漏液或有異味、變色或變形，因掉落而損壞或發現任何異常，請勿使用電池。**
  如果未留意此警告，則可能導致發熱或冒煙、破裂或起火。如果電池漏液到地板上，則可能會損壞地板。
- **請讓嬰幼兒遠離電池。**
  如果未留意此警告，則可能導致觸電或受傷。
- **如果電池漏液，請勿徒手觸摸。**
  如果未留意此警告，則可能導致皮膚受到刺激。

- **電池內的液體接觸衣物時，立即用清水沖洗。如果液體接觸到皮膚，請就醫。**
  如果未留意此警告，則可能導致皮膚受到刺激。

⚠ 注意

- **為電池充電時，請確定環境溫度介於 5° C 到 35° C 之間。**
  若在此溫度範圍以外為電池充電，則電池可能無法完全充電。因此，電池的充電時間可能較長，或您可能只能短時間使用真空吸塵機。如果未留意此警告，則可能導致電池劣化。
- **如果在經過標準充電時間後很長一段時間電池仍未完成充電，請拔下 AC 變壓器。**
- **長時間充電或操作真空吸塵機時，請勿觸摸電池。**
  如果未留意此警告，則可能導致輕微灼傷。
- **請將真空吸塵機存放在濕度低且灰塵與碎屑少的位置。**
  如果未留意此警告，則可能導致發熱或冒煙、破裂或起火。

使用注意事項

為避免發生故障及其他問題，請遵守下列指示。
請仔細閱讀這些指示，並根據這些指示使用真空吸塵機。

- **請勿讓真空吸塵機、電動吸頭、AC 變壓器或附件配件受到強烈的物理衝擊。**
  如果未留意此警告，則可能導致變形或損壞。
- **請勿使用真空吸塵機清潔下列物品。**
  如果未留意此警告，則可能導致異臭或發生故障。
  - 水或其他液體、潮濕物品或乾燥除濕劑。
  - 大量的砂或粉塵、長線、玻璃。
- **請勿踩踏真空吸塵機、電動吸頭、或附件配件。**
  否則有可能導致故障。
- **水洗後的零件請使其充分風乾。**
  如果未留意此警告，則可能導致異臭或發生故障。

概述

親愛的客戶：

恭喜您購買全新的 Hitachi 2 合 1 無線直立式真空吸塵機 PV-X80M, PV-X85M。

請詳閱以下使用者注意事項，以便在未來享受優質 Hitachi 產品的服務。

額外配件：

■ 2 合 1 縫隙與灰塵清潔刷

- 灰塵清潔刷適用於清潔布料、家具、踢腳板或相框
- 縫隙吸塵工具適用於清潔難以到達的縫隙與牆角

壁掛配件：

1 使用電鑽在牆上鑽孔。

2 將橡膠塞敲入孔內。

3 根據以下說明圖片正確組裝壁掛配件（ 1-4).

控制部位

請參閱第 2 頁的圖片。

A 直立式吸塵機手柄

B 直立式吸塵機開/關按鈕

C 速度調整按鈕

D 把手折疊按鈕

E 無線真空吸塵機拆下按鈕

F 無線真空吸塵機手柄

G 無線真空吸塵機開/關按鈕

H 主體

I 集塵器拆下按鈕

J 集塵器

K 毛刷拆下按鈕

L 毛刷

M LED 燈

N 手提式真空吸塵機

O 充電與電源指示燈

P 灰塵清潔刷

Q 縫隙吸塵頭

R 電源插頭

資訊

清潔與保養

清潔前請關閉電器電源並拔下插頭。

警告

- 切勿使用汽油、溶劑、磨蝕性清潔劑、金屬物體或硬刷清潔電器。

存放

- 如果您打算長時間不使用電器，請謹慎存放。
- 請拔下電器插頭。
- 請將電器存放在遠離兒童之處。

處理與運送

- 處理與運送時，請以原始包裝攜帶電器。電器包裝可保護電器不受到實際損壞。
- 請勿將重物放在電器或包裝上。電器可能會損壞。
- 摔落電器可能會讓電器無法運作或導致永久性損壞。

廢電池資訊

充電電池/電池或包裝上的此符號表示充電電池/電池不可隨著一般家用垃圾丟棄。對於某些充電電池/電池，此符號可能會加上化學符號。如果充電電池/電池含 0.0005% 以上的汞或 0.004 % 以上的鉛，則會加上汞 (Hg) 或鉛 (Pb) 的符號。

充電電池/電池，包括不含重金屬的電池，不可與家庭廢棄物棄置。務必根據當地環境法規棄置廢電池。請查詢所在地適用之棄置法規。

資訊

取下電池

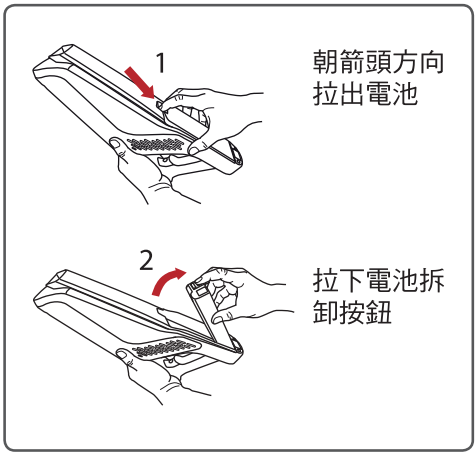

裝上電池

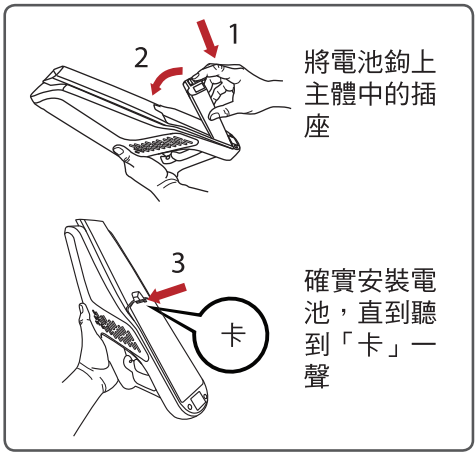

（僅限 PV-X85M）

技術資料

型號	PV-X80M	PV-X85M
供應電壓	100-240V~ 50-60Hz	
電源	18V, 100W	21.6V, 120W
產品規格	DC 18V 2200mAh Li-on	DC 21.6V 2200mAh Li-on
變壓器輸入	100-240V~ 50-60Hz	100-240V~ 50-60Hz
	0.3A 或 0.5A	0.5A
變壓器輸出	22V, 500mA	27V, 500mA
毛刷規格	14.4V, 5W	21.6V, 8W
充電時間	4-6H	

保留技術與設計修改權利。

觸電保護類別。

如需試運轉、一般使用及清潔資訊，請遵循本操作說明書第 3-4-5 頁中的說明。

Terima kasih telah membeli Tongkat Pembersih Nirkabel Hitachi.
Pembersih ini ditujukan khusus untuk digunakan di **rumah tangga. Jangan gunakan untuk tujuan bisnis atau selain untuk membersihkan, atau di luar ruangan. Untuk penggunaan yang sesuai, silakan baca Petunjuk Pengoperasian secara lengkap sebelum menggunakan pembersih, atau di luar ruangan.**
Simpan buku panduan ini di tempat yang mudah dijangkau untuk referensi di masa mendatang.

Untuk penggunaan yang sesuai, silakan baca "Perhatian Keselamatan"

Nomor Tanda Pendaftaran Petunjuk Penggunaan: IMKG.76.01.2022

Layanan Purna Jual

Segera hubungi Hitachi Service Center jika kabel listrik rusak atau memerlukan perbaikan serius.
Jika ditemukan ketidak-normalan fungsi saat produk beroperasi, segera cabut steker listrik dan segera hubungi service
center untuk dilakukan langkah perbaikan.

Nama Importir

PT. Arcelik Hitachi Home Appliances Sales Indonesia
Rich Palace Shop House Blok D1 & D2,
Jl. Meruya Ilir Raya No. 36-40, Jakarta 11620, Indonesia
hitachi-homeappliances.com/id-en/

T: +62-21-58910088 and +62-21-80681221
F: +62-21-58910099
Service.center.AHID@arcelik-hitachi.com

DAUR ULANG DAN
DAPAT DIDAUR ULANG
KERTAS

Peralatan ini telah diproduksi di fasilitas yang ramah lingkungan tanpa merusak alam.

Perhatian keselamatan

Harap ikuti perhatian keselamatan ini.

Bagian ini menjelaskan perhatian keselamatan yang harus dipatuhi untuk mencegah cedera pengguna atau orang lain, atau kerusakan properti. Harap membaca keseluruhan dan ikuti perhatian keselamatan dalam panduan ini.

■ Tingkat keparahan cedera atau kerusakan yang mungkin terjadi saat mengabaikan perhatian keselamatan atau menggunakan pembersih secara tidak benar akan dikelompokkan dan dijelaskan sebagai berikut. Hitachi tidak bertanggung jawab atas segala cedera atau kerusakan yang terjadi akibat dari mengabaikan perhatian keselamatan ini.

⚠ **BAHAYA**	Peringatan ini menunjukkan bahwa, jika diabaikan, dapat mengakibatkan bahaya langsung akan cedera serius bahkan kematian.
⚠ **PERINGATAN**	Peringatan ini menunjukkan bahwa, jika diabaikan, dapat mengakibatkan cedera serius atau kematian.
⚠ **HATI-HATI**	Peringatan ini menunjukkan bahwa, jika diabaikan, dapat mengakibatkan cedera ringan atau kerusakan properti.

Arti dari simbol dalam panduan iniual

⚠	Menunjukkan peringatan atau kehati-hatian.
⊘	Menunjukkan larangan yang tidak boleh dilakukan.
❗	Menunjukkan pesan “arahan” yang harus dilakukan.

⚠ BAHAYA

⊘

- **Jangan memperbaiki atau mengubah bagian apa pun dari pembersih. Jangan membongkar bagian apa pun kecuali sesuai yang diarahkan oleh panduan ini.**
  Jika dilakukan dapat menyebabkan kebocoran baterai, panas, kebakaran, atau cedera.
- **Untuk reparasi, harap hubungi agen servis resmi Hitachi.**
- **Jauhkan pembersih dan adaptor AC dari air dan cairan lain.**
  Jika dilakukan dapat menimbulkan kerusakan baterai, kebakaran, kerusakan, atau kejut listrik.
- **Jangan hubungan terminal dan adaptor AC pembersih dengan benda logam seperti kawat dan peniti.**
  Jangan bawa atau simpan bersama dengan kalung logam, jepit rambut, dll. Jika dilakukan, produk dapat gagal berfungsi atau baterai menimbulkan arus pendek, kebocoran, panas, pecah, atau kebakaran.
- **Jangan lempar ke dalam api atau suhu tinggi.**
- **Jangan mengisi daya, menggunakan, atau meninggalkan produk ini di dekat sumber panas seperti api atau kompor, di bawah sinar matahari langsung atau di dalam mobil yang terkena sinar matahari, dll.**
  Jika dilakukan dapat menyebabkan kebocoran baterai, panas, pecah, asap, api, cacat produk,
  atau kerusakan.

⚠ PERINGATAN

Produk ini ditujukan untuk digunakan di dalam rumah tangga dan semacamnya, seperti:
- Area dapur di dalam toko, kantor dan lingkungan kerja lainnya;
- Rumah pertanian;
- Oleh tamu hotel, motel dan lingkungan jenis perumahan lainnya;
- Lingkungan seperti kamar tidur dan ruang makan;
- Tidak cocok untuk keperluan industri.

Garansi akan hangus jika produk digunakan untuk tujuan industri atau komersial.

Produk ini didesain untuk menyedot partikel debu dan kotoran. Jangan gunakan pada objek besar yang dapat menyumbat dan merusak produk.

Produk ini tidak didesain untuk membersihkan manusia atau hewan.

Gunakan hanya aksesoris Hitachi resmi saat mengganti komponen.

Periksa jika tegangan pada kabel sesuai dengan pasokan listrik daerah Anda.

Cegah kerusakan pada kabel daya dengan tidak menekan, membengkokkan, atau menggosokkan kabel pada sisi yang tajam.

Hindari menggunakan kabel ekstensi atau konektor multipoint. Pasang produk langsung pada soket dinding jika memungkinkan.

Untuk perlindungan tambahan, produk ini harus disambungkan pada perangkat arus rumah tangga maksimal 30mA. Konsultasikan pada teknisi listrik Anda.

Jangan membongkar produk dengan alasan apa pun. Garansi tidak akan diterima karena kerusakan akibat dari penanganan yang tidak benar.

Lindungi rambut, pakaian longgar dan semua yang ada di tubuh agar berada jauh dari bukaan dan komponen bergerak. Bila tidak maka dapat menyebabkan kesetrum atau cedera pribadi.

Outlet, steker, kabel, dan adaptor AC

- **Gunakan outlet listrik AC100-240V.**
  Jangan gunakan kabel tambahan, dan jangan sambung adaptor AC bersamaan dengan peralatan lain.
- **Secara berkala bersihkan steker dari debu, dll dengan kain kering.**
- **Pastikan memasang adaptor AC secara penuh pada outlet.**
- **Jangan merusak kabel.**
  (Jangan merusak atau mengubah kabel. Jangan membengkokkan, mengikat, menarik, memelintir secara paksa, dan jangan letakkan kabel di bawah benda berat atau menjepitnya di antara benda-benda.)
- **Jangan gunakan pembersih jika kabel atau adaptor AC atau penghubung rusak, dan jangan pasang adaptor AC pada outlet yang longgar.**
- **Kabel pemasok daya tidak dapat diganti. Jika rusak, harus dibuang.**
- **Pastikan kabel tidak masuk ke dalam sikat putar pada power head.**
- **Jangan memegang (memasukkan atau mencabut steker dari outlet) dengan tangan basah.**
- **Jangan sentuh terminal pada adaptor AC atau pembersih.**
- **Untuk mengisi daya pembersih, gunakan adaptor AC yang disediakan bersama pembersih. Jangan mengisi daya menggunakan adaptor AC lain.**
- **Jangan gunakan adaptor AC bawaan untuk mengisi jenis baterai lain, meskipun baterai yang dimaksud bisa diisi ulang.**
  Jika ini dilakukan bisa menyebabkan api atau kejut listrik.

⚠ PERINGATAN

Segera hentikan penggunaan jika pembersih tidak berfungsi normal atau muncul masalah seperti berikut.

- Pembersih tidak menyala setelah menekan tombol kontrol, meski baterai dalam keadaan penuh.
- Daya hidup dan mati ketika menggerakkan kabel adaptor AC atau penyambung.
- Pembersih kadang-kadang berhenti saat dioperasikan.
- Ada bunyi tidak normal selama pengoperasian.
- Pembersih atau adaptor AC berubah bentuk atau mengeluarkan panas tidak normal.
- Kabel daya rusak atau mengeluarkan panas tidak normal.
- Ada bau terbakar.
- Ada masalah atau malfungsi lain.

Jika tetap digunakan dalam keadaan tersebut dapat menyebabkan asap, kebakaran, atau kejut listrik. Segera matikan daya dan cabut adaptor AC dari kontak. Segera hubungi dan minta lakukan pemeriksaan serta reparasi oleh agen servis resmi Hitachi.

Power head (inlet)

- **Jangan sentuh sikat putar.**
  Jika dilakukan dapat menyebabkan cedera. Hati-hati jika digunakan di dekat anak-anak.
- **Jangan letakkan power head pada bagian tubuh (di atas kaki, dll) saat menarik power head.**
  Jika dilakukan dapat menyebabkan cedera.

Lainnya

- **Jangan gunakan pembersih di dekat benda atau bahan yang mudah terbakar (minyak tanah, bensin, tinner cat, solar, toner, bubuk besi, deterjen, tepung dalam jumlah banyak, semprotan aerosol, gas mudah terbakar, puntung rokok, dll.), atau untuk membersihkan barang serupa.**
- **Jangan gunakan pembersih untuk membersihkan benda tajam (paku pines, jarum, tusuk gigi, jepit rambut, dll).**
- **Jangan gunakan untuk membersihkan busa dari pembersih karpet atau jenis deterjen lain.**
- **Jangan gunakan di luar ruangan**
- **Jangan cuci peralatan dengan air kecuali bagian-bagian yang**
- **bisa dicuci. Jangan gunakan di kamar mandi atau bak mandi.**
- **Jangan lakukan pengisian daya atau menyimpan di tempat lembab.**
  Jika dilakukan dapat menyebabkan ledakan, api, kejut listrik, atau cedera.
- **Jangan sandarkan pada dinding atau permukaan lain.**
- **Pastikan power head terpasang saat pembersih berdiri.**
  Pembersih bisa jatuh, rusak atau menyebabkan cedera atau kerusakan pada lantai.

⚠ HATI-HATI

Outlet, adaptor AC, kabel

- **Pegang adaptor AC saat mencabutnya. Jangan tarik kabel.**
  Menarik kabel dapat merusak kabel dan menyebabkan arus pendek, mengakibatkan kejut listrik atau api.
- **Jangan melilitkan kabel di sekitar stasiun pengisian.**
  Merusak kabel dapat menyebabkan kejut listrik atau api.
- **Jika Anda tidak akan menggunakan pembersih untuk waktu yang lama, cabut adaptor AC.**
  Jika tidak mengikuti peringatan ini dapat menyebabkan kerusakan pada isolator, menyebabkan kejut listrik, arus pendek, atau api.

Saluran pembuangan

- **Jangan blokir saluran pembuangan**
  Jika dilakukan dapat menyebabkan panas berlebihan, yang mengakibatkan timbulnya api atau perubahan bentuk pada alat..
- **Jangan paparkan tubuh Anda pada udara yang keluar dari pembuangan untuk periode waktu yang lama.**
  Jika ini dilakukan bisa menyebabkan luka bakar ringan.

Power head (inlet)

- **Jangan biarkan alat beroperasi dalam waktu yang lama dengan inlet terblokir.**
  Jika dilakukan dapat menyebabkan panas berlebihan, dan mengakibatkan api atau kerusakan alat dan power head.
- **Sebelum melakukan perawatan, lepas power head dari alat.**
  Jika dilakukan dapat menyebabkan cedera.
- **Jangan pasang bagian dari alat ini ke peralatan lainnya.**
  Jika dilakukan dapat menyebabkan panas berlebihan, dan mengakibatkan api atau kerusakan pada power head.
- **Jangan gerakkan power head ke kiri dan kanan saat posisi menghadap depan.**
  Jika dilakukan dapat merusak lantai atau kain.
- **Jangan gunakan komponen jika ada benda asing (termasuk pasir atau kerikil) yang menyumbat komponen.**
  Jika dilakukan dapat menyebabkan kerusakan pada lantai atau permukaan kain.
- **Jangan gunakan di bawah atau di sela-sela selimut.**
  Jika dilakukan dapat menyebabkan panas berlebihan, dan mengakibatkan api atau kerusakan.

⚠ HATI-HATI

Lainnya

- **Saat membawa alat pembersih, jangan pegang kotak debu.**
  Alat pembersih bisa jatuh dan menyebabkan cedera atau kerusakan pada lantai.
- **Jauhkan dari api.**
  Jika mengabaikan peringatan ini dapat menyebabkan arus pendek karena kerusakan alat, dan mengakibatkan api.
  Jika digunakan dekat api, udara buangan dapat menyebabkan nyala api semakin besar dan terjadi kebakaran.
- **Matikan alat sebelum melakukan perawatan.**
  Jika dilakukan dapat menyebabkan cedera.
- **Jangan jatuhkan alat pembersih, power head, pengisi daya, atau aksesoris tambahan lain dari ketinggian.**
  Jika diabaikan, dapat menyebabkan cedera atau kerusakan lantai atau bagian alat yang jatuh.
- **Jangan melihat langsung ke arah lampu LED.**
  Hal ini dapat menyakiti mata Anda.

- **Anak-anak harus diawasi agar tidak bermain dengan peralatan.**
- **Peralatan ini tidak ditujukan untuk digunakan oleh orang (termasuk anak kecil) yang memiliki cacat fisik, sensorik, atau mental, atau kurang pengalaman dan pengetahuan, kecuali di bawah pengawasan atau telah diberikan instruksi terkait penggunaan peralatan oleh seseorang yang bertanggung jawab atas keselamatan mereka.**
- **Hanya anak-anak berusia sekurangnya 8 tahun yang diperbolehkan menggunakan adaptor AC. Berikan instruksi yang jelas sehingga anak bisa menggunakan stasiun pengisian secara aman dan jelaskan bahwa itu bukan mainan dan tidak boleh digunakan untuk bermain.**
- **Instruksikan anak untuk tidak mencoba dan mengisi ulang baterai yang tidak bisa diisi ulang karena bahaya ledakan.**
- **Periksa adaptor AC secara teratur untuk kerusakan, khususnya kabel, steker, dan penutup.**
- **Jangan digunakan jika adaptor AC rusak. Membersihkan dan melakukan perawatan tidak boleh dilakukan oleh anak-anak tanpa pengawasan.**
- **Dilarang menggunakan produk tanpa filter.**
- **Bersihkan filter saat diperlukan.**

Baterai (baterai lithium-ion)

⚠ BAHAYA

- **Jangan gunakan baterai pada mesin selain pembersih ini. Selain itu jangan membongkar, mengubah, atau mensolder baterai. Jangan lakukan pengisian daya jika tidak terpasang pada alat. Jangan menyuruh orang lain mengganti baterai selain teknisi servis terlatih. Jangan lepas baterai kecuali saat membongkar alat. (Hanya untuk PV-X80M)**
  Harap konsultasikan dengan agen servis resmi Hitachi
- **Jangan sentuh terminal atau menyambungkannya dengan benda logam seperti kawat dan paku.**
- **Jangan memindahkan atau menyimpan baterai bersamaan dengan benda logam seperti kalung, jepit rambut, uang koin, kunci.**
- **Jangan biarkan baterai terkena guncangan fisik yang kuat. Contohnya, jangan memaku, memukul dengan palu, menginjak, atau melempar baterai.**
- **Jauhkan dari api.**
- **Jangan tinggalkan baterai di dekat sumber panas seperti api atau kompor, di bawah sinar matahari langsung, atau di dalam mobil yang terkena sinar matahari.**
- **Jangan gunakan baterai selain baterai khusus untuk pembersih ini.**
- **Jangan letakkan baterai dalam microwave atau oven.**
- **Jangan rendam baterai di dalam air atau cairan lainnya, atau terpapar air atau cairan lainnya.**
  Jika mengabaikan peringatan ini dapat menyebabkan kebocoran, panas, pecah, asap, api, kejut listrik atau cedera.

- **Jika cairan dalam baterai masuk ke dalam mata, jangan gosok mata Anda dan segera cuci dengan air bersih, dan hubungi dokter.**
  Jika diabaikan dapat menyebabkan kerusakan pada mata Anda.

⚠ PERINGATAN

- **Jangan gunakan jika baterai mengeluarkan atau menghasilkan bau tidak normal, berubah warna, berubah bentuk, atau rusak setelah jatuh atau ada sesuatu yang tidak normal.**
  Jika ini dilabaikan bisa menyebabkan panas atau asap, pecah, atau api. Jika cairan dalam baterai bocor di lantai, bisa mengakibatkan kerusakan pada lantai.
- **Jauhkan dari jangkauan bayi dan anak kecil.**
  Mengabaikan peringatan ini bisa menyebabkan kejut listrik atau cidera.
- **Jika baterai bocor, jangan sentuh dengan tangan kosong.**
  Mengabaikan peringatan ini bisa menyebabkan ruam kulit.

- **Jika cairan pada baterai terkena pakaian, segera cuci dengan air bersih seperti air keran.**
- **Jika mengenai kulit, segera konsultasikan ke dokter**
  Mengabaikan peringatan ini bisa menyebabkan ruam kulit.

⚠ HATI-HATI

- **Saat mengisi baterai, pastikan suhi ruangan ada pada suhu antara 5°C sampai 35°C.**
  Pada suhu di luar rentang di atas, baterai mungkin tidak terisi dengan baik. Akibatnya, baterai
  mungkin memakan waktu lama untuk diisi, atau Anda mugkin hanya bisa menggunakan pembersih dalam waktu singkat.
  Jika diabaikan, dapat menyebabkan kualitas baterai menurun.
- **Jika baterai masih mengisi daya lebih lama dari waktu yang seharusnya, cabut adaptor AC.**
- **Jangan sentuh baterai dalam waktu yang lama saat mengisi daya atau saat mengoperasikan alat pembersih.**
  Jika ini dilakukan bisa menyebabkan luka bakar ringan.
- **Simpan alat pembersih di tempat dengan kelembaban rendah atau sedikit debu dan kotoran.**
  Jika ini dilabaikan bisa menyebabkan panas atau asap, pecah, atau api.

Catatan penggunaan

Untuk mencegah malfungsi, dll., ikuti arahan-arahan berikut.
Baca instruksi ini dengan teliti, dan gunakan alat sesuai dengan instruksi.

- **Jangan mengaplikasikan goncangan fisik kuat kepada alat pembersih, power head, adaptor AC, atau aksesori komponen lepas-pasang.**
  Mengabaikan instruksi ini dapat menyebabkan kecacatan atau kerusakan alat.
- **Jangan gunakan alat untuk membersihkan objek-objek berikut.**
  Jika ini dilakukan bisa menyebabkan bau tidak normal atau malfungsi.
  - Air atau cairan lain, benda-benda basah, desikan (penyerap lembab).
  - Pasir atau bubuk dalam jumlah banyak, benang panjang, atau kaca.
- **Jangan menaiki pembersih, power head, atau aksesori komponen lepas-pasang.**
  Jika ini dilakukan bisa menyebabkan malfungsi.
- **Keringkan dengan angin secara merata bagian-bagian yang sudah dicuci dengan air.**
  Jika ini dilakukan bisa menyebabkan bau tidak normal atau malfungsi.

TINJAUAN

Pelanggan yang terhormat,

Selamat telah membeli Hitachi Tongkat Pembersih Nirkabel 2 in 1 PV-X80M, PV-X85M.

Harap baca dan ikuti catatan pengguna secara hatihati sehingga Anda dapat menikmati kualitas produk HITACHI dalam jangka waktu yang lama.

Aksesoris tambahan:

- Celah dan sikat debu 2 In 1
  - Sikat debu cocok untuk membersihkan kain, mebel, lis lantai atau bingkai foto.
  - Alat celah cocok untuk membersihkan celah dan sudut yang sulit dijangkau.

Aksesoris gantungan tembok:

1. Buat lubang di tembok menggunakan bor listrik.
2. Pasang penyangga karet pada lubang menggunakan sekrup.
3. Rakit aksesoris gantungan tembok dengan benar kuti instruksi dengan melihat gambar (1-4).

Bagian pengaturan

Lihat gambar di halaman 2.

- A Gagang tongkat pembersih
- B Tombol on/off tongkat pembersih
- C Tombol pengatur kecepatan
- D Tombol pelipat gagang
- E Tombol pelepas pembersih nirkabel
- F Gagang pembersih nirkabel
- G Tombol on/off pembersih nirkabel
- H Bagian utama
- I Tombol pelepas kotak debu
- J Kotak debu
- K Tombol pelepas sikat
- L Sikat
- M Lampu LED
- N Pembersih genggam
- O Indikator pengisian dan daya
- P Sikat debu
- Q Celah
- R Steker pasokan daya

INFORMASI

Membersihkan dan perawatan

Matikan dan cabut alat , sebelum membersihkan.

Peringatan

- Jangan gunakan bensin, pelarut, pembersih abrasif, sikat berbahan metal atau keras untuk membersihkan produk.

Penyimpanan

- Jika Anda bermaksud untuk tidak menggunakannya dalam jangka waktu yang lama, simpan dengan hati-hati.
- Cabut produk.
- Jauhkan dari jangkauan anak-anak.

Memindahkan

- Selama memindahkan, bawa produk dengan kemasan aslinya. Kemasan asli produk didesain untuk melindungi dari kerusakan fisik.
- Jangan letakkan benda berat di atas produk atau kemasan. Karena dapat merusak produk.
- Menjatuhkan produk dapat menyebabkan produk tidak berfungsi atau kerusakan permanen.

Informasi pembuangan baterai

Simbol ini pada baterai/baterai isi ulang atau pada kemasan menunjukkan bahwa baterai/baterai isi ulang tidak boleh dibuang bersamaan dengan sampah rumah tangga biasa.

Untuk baterai/baterai isi ulang tertentu simbol ini dapat dilengkapi dengan simbol kimia. Simbol merkuri (Hg) atau timbal (Pb) dicantumkan jika kadar dalam baterai/baterai isi ulang melebihi 0,0005% untuk merkuri dan melebihi 0,004% untuk timbal.

Baterai/baterai isi ulang, termasuk yang tidak mengandung logam berat, tidak boleh dibuang bersama dengan limbah rumah tangga. Selalu buang baterai mengikuti regulasi lingkungan setempat. Cari tahu tentang regulasi pembuangan di lingkungan tempat tinggal Anda.

INFORMASI

Melepas Baterai

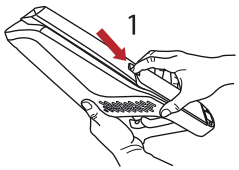

Tarik baterai keluar sesuai arah panah

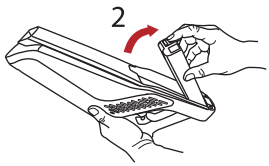

Tarik ke bawah tombol pelepas baterai

Memasang Baterai

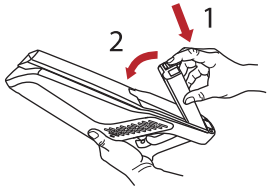

Kaitkan baterai pada soket

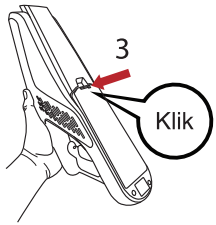

Pasang baterai hingga terdengar bunyi klik

(Hanya untuk PV-X85M)

Data teknis

Model	PV-X80M	PV-X85M
Tegangan suplai	100-240V~ 50-60Hz	
Daya	18V, 100W	21.6V, 120W
Spek produk	DC 18V 2200mAh Li-on	DC 21.6V 2200mAh Li-on
Masukan Adaptor	100-240V~ 50-60Hz	100-240V~ 50-60Hz
	0.3A atau 0.5A	0.5A
Keluaran Adaptor	22V, 500mA	27V, 500mA
Spek sikat	14.4V, 5W	21.6V, 8W
Waktu pengisian	4-6H	

Hak modifikasi teknis dan desain dilindungi oleh undang-undang.

Kelas perlindungan untuk kejut listrik.

Untuk komisioning, penggunaan dan pembersihan secara umum, harap lihat instruksi di halaman 3-4-5 dalam panduan penggunaan ini.

Cảm ơn bạn đã mua sản phẩm Máy hút bụi không dây Hitachi.
Máy hút bụi này chỉ sử dụng trong gia đình. Không sử dụng cho mục đích kinh doanh hoặc các mục đích khác ngoài làm sạch.
Để sử dụng đúng cách, vui lòng đọc kĩ Hướng dẫn vận hành trước khi sử dụng máy hút bụi.
Bảo quản tài liệu hướng dẫn này tại nơi dễ tiếp cận để làm tài liệu tham khảo trong tương lai.

Để sử dụng đúng cách, vui lòng đọc "Hướng dẫn an toàn"

Dịch vụ khách hàng

số điện thoại : 1800 65 60
Email : contact.AHVN@arcelik-hitachi.com
trang mạng : hitachi-homeappliances.com/vn

TÁI CHẾ VÀ CÓ THỂ TÁI CHẾ GIẤY

Thiết bị này được sản xuất trong cơ sở thân thiện với môi trường, không gây hại đến thiên nhiên.

Hướng dẫn an toàn

Vui lòng tuân thủ những hướng dẫn an toàn này.

Phần này mô tả các hướng dẫn về an toàn cần tuân thủ để tránh chấn thương cho người sử dụng hoặc người khác cũng như tránh hư hại cho tài sản. Vui lòng đọc kỹ và tuân thủ những hướng dẫn trong sách hướng dẫn này.

■ Phần dưới đây phân loại và giải thích các mức độ nghiêm trọng có thể xảy ra của chấn thương hoặc hư hại khi bỏ qua các hướng dẫn này hoặc sử dụng máy hút bụi không đúng cách. Hitachi không chịu trách nhiệm về bất kỳ chấn thương hoặc hư hại nào xảy ra do bỏ qua các hướng dẫn này.

⚠ **NGUY HIỂM**	Nội dung này cho biết những cảnh báo có nguy cơ gây chấn thương nghiêm trọng hoặc gây chết người nếu người dùng bỏ qua.
⚠ **CẢNH BÁO**	Nội dung này cho biết các cảnh báo có thể dẫn đến chấn thương nghiêm trọng hoặc gây chết người nếu người dùng bỏ qua.
⚠ **THẬN TRỌNG**	Nội dung này cho biết những cảnh báo có thể dẫn đến chấn thương nhẹ hoặc hư hại tài sản nếu người dùng bỏ qua.

Biểu tượng cảnh báo trong sách hướng dẫn này

⚠	Biểu tượng này cho biết các cảnh báo hoặc ghi chú cảnh báo.
⃠	Biểu tượng này cho biết các hành động bị cấm không được thực hiện.
❗	Biểu tượng này cho biết các hướng dẫn cần tuân thủ.

⚠ NGUY HIỂM

⃠

- **Không sửa chữa, không sửa đổi bất kỳ chi tiết nào của máy hút bụi. Không tháo rời bất kỳ chi tiết nào của máy hút bụi trừ khi có hướng dẫn trong sách hướng dẫn này.**
  Bỏ qua cảnh báo này có thể gây rò rỉ pin, sinh nhiệt, cháy hoặc chấn thương.
- **Để sửa chữa, vui lòng liên hệ đại lý dịch vụ được ủy quyền của Hitachi.**
- **Tránh để máy hút bụi và bộ đổi nguồn AC tiếp xúc với nước và các chất lỏng khác.**
  Bỏ qua cảnh báo này có thể gây vỡ pin, cháy, hỏng hóc hoặc điện giật.
- **Không đấu nối điện cực của máy hút bụi và bộ đổi nguồn AC với các vật thể kim loại như dây kim loại hoặc ghim.**
  Không mang theo, không bảo quản cùng với vòng cổ kim loại, kẹp tóc, v.v.
  Bỏ qua cảnh báo này có thể khiến máy hút bụi bị hỏng hóc hoặc khiến pin bị đoản mạch, gây rò rỉ, sinh nhiệt, vỡ hoặc cháy.
- **Không ném vào lửa, không gia nhiệt.**
- **Không sạc, sử dụng hoặc để gần nguồn nhiệt, ví dụ như lửa hoặc bếp lò, dưới ánh nắng trực tiếp hoặc trong ô tô có ánh nắng mặt trời, v.v.**
  Bỏ qua cảnh báo này có thể khiến pin bị rò rỉ, sinh nhiệt, vỡ, bốc khói, cháy, biến dạng hoặc hỏng.

⚠ CẢNH BÁO

Thiết bị này dùng cho các nhu cầu trong nhà và các nhu cầu tương tự như:
- Khu bếp của các hàng quán, văn phòng và các môi trường làm việc khác.
- Nhà nông thôn;
- Cho khách trú tại khách sạn, nhà nghỉ và các môi trường nhà ở khác;
- Loại hình nhà nghỉ có phục vụ bữa ăn
- Không phù hợp cho môi trường công nghiệp.

Thiết bị sẽ không được bảo hành nếu như sử dụng cho mục đích công nghiệp hoặc thương mại.

Thiết bị này được thiết kế để hút bụi bẩn và các hạt bụi. Không dùng để hút các vật lớn mà có thể làm tắc nghẽn và hư hại thiết bị.

Thiết bị này không được thiết kế để vệ sinh người hoặc thú vật.

Chỉ dùng các linh kiện gốc của Hitachi khi thay thế các linh kiện.

Kiểm tra mức điện áp chính trên tem ghi điện áp xem có phù hợp với mức điện áp trong nhà của bạn không.

Không bóp, bẻ cong hoặc cọ vào thành cạnh sắc để dây không bị hư hại.

Tránh sử dụng dây điện nối dài hoặc ổ cắm chia. Nếu có thể, hãy cắm thẳng dây vào ổ cắm trên tường.

Để bảo vệ thêm, thiết bị này phải được sử dụng với nguồn điện có dòng điện định mức 30mA. Tham khảo ý kiến của thợ điện để được tư vấn.

Trong bất kỳ trường hợp nào cũng không được tháo dỡ thiết bị. Không chấp nhận bảo hành cho các hư hại gây ra bởi việc sử dụng không đúng cách.

Giữ tóc, quần áo rộng, ngón tay, và tất cả các bộ phận trên cơ thể tránh xa các bộ phận mở và chuyển động. Nếu không có thể dẫn đến bị giật điện hoặc bị thương.

Ổ điện, phích cắm điện, dây điện và bộ đổi nguồn AC

- **Sử dụng ổ điện 100-240V.**
  Không dùng dây nối và không cắm bộ đổi nguồn AC vào cùng ổ điện với các thiết bị khác.
- **Dùng khăn vải khô định kỳ lau sạch bụi và các mảnh vụn khỏi chân cắm điện.**
- **Cắm chắc chắn cắm điện của bộ đổi nguồn AC vào ổ điện.**
- **Không làm hỏng dây điện.**
  (Không làm hỏng hoặc sửa đổi dây điện. Không uốn cong, bó, kéo hoặc vặn mạnh dây điện và không đặt dây dưới vật nặng hoặc kẹp chặt dây giữa các đồ vật.)
- **Không sử dụng máy hút bụi khi dây điện hoặc chân cắm điện hoặc đầu nối của bộ đổi nguồn AC bị hỏng và không cắm bộ đổi nguồn AC vào ổ điện lỏng.**
- **Dây nguồn không thay thế được. Nếu dây cáp điện bị hỏng thì nên loại bỏ thiết bị.**
- **Đảm bảo dây điện không bị mắc vào chổi quay của đầu tiếp điện.**
- **Không thao tác với chân cắm điện (cắm vào ổ điện hoặc rút khỏi ổ điện) bằng tay ướt.**
- **Không chạm vào các điện cực trên bộ đổi nguồn AC hoặc máy hút bụi.**
- **Sử dụng bộ đổi nguồn AC đi kèm với máy hút bụi để sạc. Không cố sạc máy hút bụi bằng các bộ chuyển đổi AC khác.**
- **Không sử dụng bộ đổi nguồn AC đi kèm với máy hút bụi để sạc bất kỳ loại pin nào khác, ngay cả khi đó là pin sạc.**
  Bỏ qua cảnh báo này có thể gây cháy hoặc điện giật.

⚠ CẢNH BÁO

Nếu máy hút bụi bị hỏng hoặc bạn nhận thấy một trong số các vấn đề sau, dừng sử dụng máy hút bụi ngay lập tức.

- Máy hút bụi không hoạt động khi bạn nhấn nút điều khiển, mặc dù đã sạc đầy pin.
- Nguồn bật, tắt khi bạn di chuyển dây điện hoặc đầu nối của bộ đổi nguồn AC.
- Đôi khi máy hút bụi ngừng hoạt động giữa chừng.
- Máy hút bụi phát ra âm thanh lạ khi đang hoạt động.
- Máy hút bụi và bộ đổi nguồn AC bị biến dạng hoặc nóng lên bất thường.
- Dây nguồn có hư hại hoặc nóng lên bất thường.
- Có mùi khét.
- Bạn nhận thấy một số vấn đề hoặc hỏng hóc khác.

Tiếp tục sử dụng máy hút bụi trong những tình huống này có thể gây bốc khói, cháy hoặc điện giật. Ngay lập tức tắt máy hút bụi và rút bộ đổi nguồn AC ra khỏi ổ điện. Sau đó liên hệ với đại lý dịch vụ được ủy quyền của Hitachi để yêu cầu kiểm tra và sửa chữa.

Đầu tiếp điện (cửa vào)

- **Không chạm vào chổi quay.**
  Bỏ qua cảnh báo này có thể gây chấn thương.
  Đặc biệt cẩn thận khi xung quanh có trẻ em.
- **Không đặt đầu tiếp điện lên các bộ phận cơ thể (trên đầu bàn chân, v.v.) khi kéo đầu tiếp điện.**
  Bỏ qua cảnh báo này có thể gây chấn thương.

Khác

- **Không sử dụng máy hút bụi gần các vật dụng hoặc vật liệu dễ cháy hoặc dễ bắt lửa (dầu hỏa, xăng, chất pha loãng sơn, benzen, bột mực, bột sắt, chất tẩy rửa, lượng lớn bột mì, bình xịt sol khí, khí dễ bắt lửa, tàn thuốc, v.v.), hoặc để dọn dẹp các vật dụng hoặc vật liệu đó.**
- **Không sử dụng máy hút bụi để dọn dẹp những vật có đầu nhọn (đinh bấm, kim, tăm, kẹp tóc, v.v.).**
- **Không sử dụng máy hút bụi để hút sạch xà phòng hoặc bọt từ chất vệ sinh thảm hoặc các loại chất tẩy rửa khác.**
- **Không sử dụng máy hút bụi ở ngoài trời.**
- **Không rửa bất kỳ chi tiết nào của máy hút bụi bằng nước trừ khi chi tiết đó được nêu là có thể rửa. Không sử dụng máy hút bụi dưới vòi sen hoặc trong bồn tắm.**
- **Không sạc hoặc bảo quản máy hút bụi ở nơi có độ ẩm cao.**
  Bỏ qua cảnh báo này có thể gây cháy, điện giật hoặc chấn thương.
- **Không tựa máy hút bụi vào tường hoặc bề mặt khác.**
- **Đảm bảo đã lắp đầu tiếp điện khi sử dụng chân đế của máy hút bụi.**
  Máy hút bụi có thể bị đổ, bị hư hại hoặc gây chấn thương hoặc gây hư hại cho sàn nhà.

⚠ THẬN TRỌNG

Ổ điện, bộ đổi nguồn AC, dây điện

- **Cầm vào bộ đổi nguồn AC khi rút điện. Không kéo dây điện.**
  Kéo dây điện có thể làm hỏng dây và gây đoản mạch, dẫn đến điện giật hoặc cháy.
- **Không cuốn dây điện quanh trạm sạc.**
  Làm hỏng dây điện có thể dẫn đến điện giật hoặc cháy.
- **Rút bộ đổi nguồn AC ra khi không sử dụng máy hút bụi trong thời gian dài.**
  Bỏ qua cảnh báo này có thể làm hỏng lớp cách điện, gây ra điện giật, đoản mạch hoặc cháy.

Cổng xả

- **Không chặn cổng xả.**
  Bỏ qua cảnh báo này có thể gây quá nhiệt, dẫn đến cháy hoặc làm biến dạng máy hút bụi.
- **Không để cơ thể bạn tiếp xúc với khí thoát ra từ cổng xả trong thời gian dài.**
  Bỏ qua cảnh báo này có thể gây bỏng nhẹ.

Đầu tiếp điện (cửa vào)

- **Không chạy máy hút bụi trong thời gian dài khi cửa vào bị chặn.**
  Bỏ qua cảnh báo này có thể gây quá nhiệt, dẫn đến cháy hoặc làm biến dạng máy hút bụi và đầu tiếp điện.
- **Trước khi tiến hành bảo trì máy hút bụi, hãy tháo đầu tiếp điện ra khỏi máy hút bụi.**
  Bỏ qua cảnh báo này có thể gây chấn thương.
- **Không lắp bất kỳ chi tiết nào của máy hút bụi này vào các đồ vật khác.**
  Bỏ qua cảnh báo này có thể gây quá nhiệt, dẫn đến cháy hoặc làm biến dạng đầu tiếp điện.
- **Không di chuyển đầu tiếp điện sang trái và phải khi chúng đang hướng về phía trước.**
  Hành động này có thể gây hư hại cho sàn nhà hoặc thớ vải.
- **Không sử dụng bất kỳ phụ tùng nào trong số này nếu có bất kỳ vật thể lạ nào (bao gồm cát hoặc sỏi nhỏ) kẹt trong phụ tùng.**
  Bỏ qua cảnh báo này có thể gây hư hại cho sàn nhà hoặc bề mặt vải.
- **Không sử dụng máy hút bụi dưới hoặc giữa các lớp chăn.**
  Bỏ qua cảnh báo này có thể gây quá nhiệt, dẫn đến cháy hoặc biến dạng.

⚠ THẬN TRỌNG

Khác

- **Khi mang theo máy hút bụi, không cầm ở hộp bụi.**
  Máy hút bụi có thể rơi và gây chấn thương hoặc gây hư hại cho sàn nhà.
- **Tránh xa lửa.**
  Bỏ qua cảnh báo này có thể gây đoản mạch do máy hút bụi bị biến dạng, dẫn đến cháy.
  Khi sử dụng máy hút bụi gần lửa, khí thoát ra từ máy hút bụi có thể khiến ngọn lửa tiến triển thành đám cháy lớn.
- **Tắt máy hút bụi trước khi bảo trì.**
  Bỏ qua cảnh báo này có thể gây chấn thương.
- **Không làm rơi máy hút bụi, đầu tiếp điện, bộ đổi nguồn AC, hoặc bất kỳ phụ kiện của phụ tùng nào từ trên cao.**
  Bỏ qua cảnh báo này có thể gây chấn thương hoặc gây hư hại cho sàn hoặc làm chi tiết bị rơi.
- **Không nhìn trực tiếp vào đèn LED.**
  Hành động này có thể gây tổn thương mắt.

- **Cần giám sát trẻ em để đảm bảo chúng không nghịch thiết bị này.**
- **Thiết bị này không dành cho những người (bao gồm cả trẻ em) có thể chất, năng lực giác quan hoặc tâm thần bị suy giảm, hoặc thiếu kinh nghiệm và kiến thức, trừ khi họ được giám sát hoặc hướng dẫn sử dụng bởi người có trách nhiệm đảm bảo sự an toàn cho họ.**
- **Chỉ cho phép trẻ từ 8 tuổi trở lên sử dụng bộ đổi nguồn AC. Hướng dẫn đầy đủ để trẻ có thể an toàn sử dụng bộ đổi nguồn AC và giải thích rằng bộ đổi nguồn không phải đồ chơi và trẻ không được phép nghịch.**
- **Hướng dẫn trẻ không thử và sạc lại pin dùng một lần vì có nguy cơ nổ.**
- **Thường xuyên kiểm tra hư hại của bộ đổi nguồn AC, đặc biệt là phần dây điện, phích cắm điện và vỏ ngoài. Không sử dụng bộ đổi nguồn AC khi có hư hại.**
- **Trẻ em không được vệ sinh và thực hiện các thao tác bảo trì của người dùng khi không được giám sát.**
- **Không vận hành thiết bị khi không có tấm lọc.**
- **Vệ sinh tấm lọc khi cần.**

Pin (pin lithium-ion)

⚠ NGUY HIỂM

- **Không đấu nối pin với bất kỳ thiết bị nào khác ngoài máy hút bụi này. Không tháo rời, sửa đổi hoặc hàn pin. Không sạc pin khi pin không nối với máy hút bụi.**
  Việc thay pin phải do kỹ thuật viên dịch vụ đã qua đào tạo thực hiện. (Chỉ dành cho PV-X80M)
  Không tháo pin trừ khi thải bỏ máy hút bụi này.
  Vui lòng tham vấn ý kiến của đại lý dịch vụ được ủy quyền của Hitachi.
- **Không chạm vào các điện cực, không dùng các vật dụng kim loại như dây kim loại và ghim để đấu nối điện cực.**
- **Không vận chuyển hoặc bảo quản pin trong cùng hộp đựng với các vật thể kim loại như vòng cổ, kẹp tóc, tiền xu hoặc chìa khóa.**
- **Không tác dụng lực mạnh lên pin. Ví dụ, không đóng đinh vào pin, dùng búa đập pin, dẫm lên pin hoặc ném pin.**
- **Tránh xa lửa.**
- **Không để pin gần các nguồn nhiệt như lửa hoặc bếp lò, dưới ánh nắng trực tiếp hoặc trong xe hơi dưới ánh nắng mặt trời.**
- **Không sử dụng bất kỳ loại pin nào khác ngoài pin được chỉ định cho máy hút bụi này.**
- **Không đặt pin vào lò vi sóng hoặc lò nướng.**
- **Không ngâm hoặc để pin tiếp xúc với nước hoặc các loại chất lỏng khác.**
  Bỏ qua cảnh báo này có thể khiến pin bị rò rỉ, sinh nhiệt, vỡ, bốc khói, cháy, điện giật hoặc gây chấn thương.

- **Khi chất lỏng bên trong pin dính vào mắt, không dụi mắt mà ngay lập tức rửa kỹ bằng nước sạch rồi tham vấn ý kiến bác sĩ.**
  Không thực hiện như vậy có thể gây tổn thương cho mắt của bạn.

⚠ CẢNH BÁO

- **Không sử dụng pin khi bị rò rỉ hoặc có mùi bất thường, đổi màu, biến dạng hoặc hư hại do bị rơi hoặc bạn nhận thấy có vấn đề bất thường.**
  Bỏ qua cảnh báo này có thể gây ra nhiệt hoặc bốc khói, vỡ hoặc cháy. Dung dịch pin rò rỉ lên sàn nhà có thể gây hư hại cho sàn.
- **Để pin tránh xa trẻ sơ sinh và trẻ nhỏ.**
  Bỏ qua cảnh báo này có thể gây điện giật hoặc chấn thương.
- **Không chạm pin bị rò rỉ bằng tay không.**
  Bỏ qua cảnh báo này có thể gây kích ứng da.

- **Ngay lập tức giặt bằng nước sạch khi dung dịch pin dính lên quần áo. Tham vấn ý kiến bác sĩ khi dung dịch dính lên da.**
  Bỏ qua cảnh báo này có thể gây kích ứng da.

⚠ THẬN TRỌNG

- **Đảm bảo nhiệt độ môi trường khi sạc pin trong khoảng từ 5°C đến 35°C.**
  Sạc ở nhiệt độ nằm ngoài phạm vi này có thể khiến pin không được sạc đầy. Do đó, có thể phải tốn nhiều thời gian để sạc hoặc bạn chỉ có thể sử dụng máy hút bụi trong thời gian ngắn. Bỏ qua cảnh báo này có thể khiến pin bị hỏng.
- **Nếu pin vẫn sạc lâu hơn thời gian sạc chỉ định, hãy rút bộ đổi nguồn AC ra.**
- **Không chạm lâu vào pin khi đang sạc hoặc đang vận hành máy hút bụi.**
  Bỏ qua cảnh báo này có thể gây bỏng nhẹ.
- **Bảo quản máy hút bụi ở nơi có độ ẩm thấp hoặc ít bụi và mảnh vụn.**
  Bỏ qua cảnh báo này có thể gây ra nhiệt hoặc bốc khói, vỡ hoặc cháy.

Lưu ý khi sử dụng

Để ngăn ngừa hỏng hóc và các vấn đề khác, hãy đảm bảo làm theo các hướng dẫn sau.
Đảm bảo đọc kỹ và sử dụng máy hút bụi theo những hướng dẫn này cũng như những hướng dẫn.

- **Không tác dụng lực mạnh lên máy hút bụi, đầu tiếp điện, bộ đổi nguồn AC, hoặc phụ kiện của phụ tùng.**
  Bỏ qua cảnh báo này có thể gây biến dạng hoặc hư hại.
- **Không sử dụng máy hút bụi để vệ sinh các vật thể sau.**
  Bỏ qua cảnh báo này có thể gây ra mùi lạ hoặc hỏng hóc.
  - Nước hoặc các chất lỏng khác, các vật thể ướt hoặc chất hút ẩm.
  - Lượng lớn cát hoặc bột, sợi dây dài hoặc sợi chỉ, hoặc thủy tinh.
- **Không đạp lên máy hút bụi, đầu tiếp điện, hoặc phụ kiện của phụ tùng.**
  Hành động này có thể gây hỏng hóc.
- **Hong khô hoàn toàn các chi tiết đã rửa với nước.**
  Bỏ qua cảnh báo này có thể gây ra mùi lạ các vật hoặc hỏng hóc.

TỔNG QUAN

Quý khách thân mến,

Chúc mừng bạn đã mua sản phẩm Máy hút bụi không dây 2 trong 1 Hitachi PV-X80M, PV-X85M.

Vui lòng đọc kỹ những lưu ý sử dụng sau đây để bạn có thể tận hưởng sản phẩm Hitachi chất lượng của mình trong nhiều năm tới.

Các phụ kiện:

■ 2 trong 1, Chổi bụi và Đầu hút khe

- Chổi bụi phù hợp cho việc vệ sinh vải, nội thất, ván chân tường hoặc khung tranh.
- Đầu hút khe để vệ sinh các khe, ngách khó với tới.

Phụ kiện treo tường:

1 Khoan một lỗ trên tường.

2 Đóng chặn cao su lên tường.

3 Lắp phụ kiện treo tường theo đúng ảnh hướng dẫn lắp đặt dưới đây (1-4).

Các bộ phận

Xem ảnh ở trang 2.

A Thanh tay cầm máy hút bụi

B Nút on/off máy hút bụi

C Nút điều chỉnh tốc độ

D Nút gấp tay cầm

E Nút nhả máy hút bụi không dây

F Tay cầm máy hút bụi không dây

G Nút on/off máy hút bụi không dây

H Thân máy

I Nút nhả hộp chứa bụi

J Hộp chứa bụi

K Nút nhả chổi

L Chổi

M Đèn LED

N Máy hút bụi cầm tay

O Đèn báo sạc và nguồn

P Chổi bụi

Q Đầu hút khe

R Dây cắm nguồn

THÔNG TIN

Vệ sinh và bảo dưỡng

Tắt và rút dây thiết bị trước khi vệ sinh máy.

Cảnh báo

- Không bao giờ sử dụng xăng, dung môi, chất tẩy rửa ăn mòn, các vật kim loại hoặc bàn chải cứng để làm vệ sinh thiết bị.

Cất trữ

- Nếu bạn không có ý định sử dụng thiết bị trong thời gian dài, hãy cất trữ thiết bị cẩn thận.
- Rút phích cắm của thiết bị.
- Để thiết bị tránh xa tầm tay của trẻ em.

Bê vác và vận chuyển

- Khi bê vác và vận chuyển, đặt thiết bị trong bao bì của nó. Tránh hư hỏng vật lý khi đóng bao bì thiết bị.
- Không được đặt đồ nặng trên thiết bị hoặc trên bao bì. Thiết bị có thể bị hỏng.
- Đánh rơi thiết bị có thể làm thiết bị ngừng hoạt động hoặc hư hại vĩnh viễn.

Thông tin về pin thải

Biểu tượng này trên pin/pin sạc hoặc trên bao bì cho biết rằng không được vứt pin/pin sạc cùng với rác thải gia đình thông thường. Đối với một số loại pin/pin sạc nhất định, biểu tượng này có thể đi kèm với một ký hiệu hóa học. Tem sẽ ghi ký hiệu thủy ngân (Hg) hoặc chì (Pb) nếu như pin/pin sạc có chứa hàm lượng thủy ngân hơn 0,0005 % hoặc hàm lượng chì hơn 0,004 %.

Không được vứt pin/pin sạc, bao gồm cả loại không có kim loại nặng, cùng với rác thải gia đình thông thường. Luôn vứt bỏ pin đã qua sử dụng theo đúng quy định môi trường địa phương. Hãy hỏi về các quy định xử lý rác thải hiện hành tại nơi bạn sống.

THÔNG TIN

Tháo pin

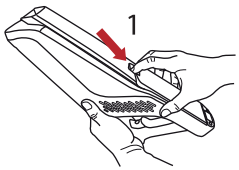

Kéo pin ra theo hướng mũi tên

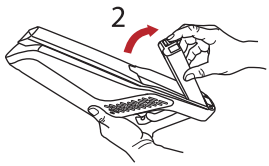

Kéo nút nhả pin xuống

Lắp pin

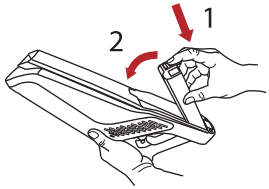

Lắp pin vào kheo trong phần thân

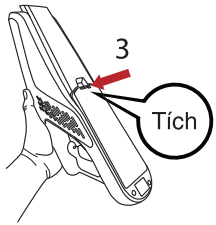

Gắn chặt pin cho tới khi nghe thấy tiếng tích

(Chỉdành cho PV-X85M)

Thông tin kỹ thuật

Kiểu máy	PV-X80M	PV-X85M
Điện áp nguồn	100-240V~ 50-60Hz	
Nguồn	18V, 100W	21.6V, 120W
Thông số sản phẩm	DC 18V 2200mAh Li-on	DC 21.6V 2200mAh Li-on
Đầu vào adapter	100-240V~ 50-60Hz	100-240V~ 50-60Hz
	0.3A hoặc 0.5A	0.5A
Đầu ra adapter	22V, 500mA	27V, 500mA
Thông số chổi	14.4V, 5W	21.6V, 8W
Thời gian sạc	4-6 giờ	

Quyền sửa đổi kỹ thuật và thiết kế được bảo lưu.

Lớp bảo vệ chống điện giật.

Để vận hành, sử dụng thông thường và vệ sinh, vui lòng tuân theo hướng dẫn trên các trang 3-4-5 của sách hướng dẫn sử dụng này.

Cảm ơn bạn đã mua sản phẩm Máy hút bụi không dây Hitachi.
Máy hút bụi này chỉ sử dụng trong gia đình. Không sử dụng cho mục đích kinh doanh hoặc các mục đích khác ngoài làm sạch.
Để sử dụng đúng cách, vui lòng đọc kĩ Hướng dẫn vận hành trước khi sử dụng máy hút bụi.
Bảo quản tài liệu hướng dẫn này tại nơi dễ tiếp cận để làm tài liệu tham khảo trong tương lai.

Để sử dụng đúng cách, vui lòng đọc "Hướng dẫn an toàn"

Dịch vụ khách hàng

số điện thoại : 1800 65 60
Email : contact.AHVN@arcelik-hitachi.com
trang mạng : hitachi-homeappliances.com/vn

承蒙選擇日立充電式吸塵器、僅此感謝。
此型吸塵器是家庭使用型。請勿用於業務方面
或與吸塵器無相關之作業上。

請詳閱此說明書並正確使用。
請詳閱後，妥善保存。

請詳閱「安全注意事項」，並正確使用。

維修服務請連絡下列各維修服務中心

維 修 服 務 中 心

台北	02-2771-8200
新北	02-8941-6169
宜蘭	03-931-1299
中壢	03-425-1077
台中	04-2220-1133
嘉義	05-236-1943
台南	06-260-6939
高雄	07-522-9100

進口商：日立阿奇立克台灣家電股份有限公司
台北市南京東路3段65號2樓 TEL：02-2516-0500
E-Mail服務意見信箱：servicemail.AHTW@arcelik-hitachi.com
日立阿奇立克台灣家電網站：hitachi-homeappliances.com.tw

顧客服務
官網連結

回收和
可回收
紙

本電器是在符合環保要求的設施中生產，不會傷害大自然。

安全注意事項

請務必遵守這些安全注意事項。

本節說明必須遵守的安全注意事項，以免造成使用者或他人受傷，或財產損失。請徹底閱讀並遵守本說明書中的安全注意事項。

■ 因忽略這些安全注意事項或不當使用吸塵器，可能導致的危害和傷害程度分類說明如下。日立對於因忽略這些注意事項而導致的任何傷害或損害概不負責。

⚠ **危險**	忽略此一標示可能發生身負重傷或死亡的迫切危險。
⚠ **警告**	忽略此一標示可能發生身負重傷或死亡。
⚠ **注意**	略此一標示可能發生受傷或財產損失。

本說明書中使用的警告符號	
⚠	此一標示為警告或注意事項。
⃠	此一標示為絕對不可以做之禁止事項。
❗	此一標示為務必實行之事項。

⚠ 危險

⃠

- **請勿修理或改造吸塵器的任何部分。除非本說明書指示，否則請勿拆解吸塵器的任何部分。**
  如果未留意此警告，則可能導致電池漏液、發熱、起火或受傷。
- **如需維修，請洽日立授權維修代理商。**
- **請讓吸塵器和 AC 變壓器遠離水及其他液體。**
  如果未留意此警告，則可能導致電池破裂、起火、故障或觸電。
- **請勿將吸塵器和 AC 變壓器的端子連接至如電線和別針等金屬物體。**
  請勿將產品與金屬項鍊、髮夾等物品一併搬運或存放。
  如果未留意此警告，則可能導致吸塵器故障，或導致電池短路，使電池漏液、發熱、破裂或起火。
- **請勿丟入火中或加熱。**
- **請勿在如火或爐具等熱源處附近、陽光直射處或受陽光照射的車內等處，進行充電、使用或留置。**
  如果未留意此警告，則可能導致電池漏液、發熱、破裂、冒煙、起火、變形或故障。

⚠ 警告

本電器旨在於家中使用，並用於相似應用，例如：
- 店內的員工廚房、辦公室及其他工作環境；
- 農舍；
- 飯店、汽車旅館及其他住宿型環境中的客戶使用；
- 民宿類型的環境
- 不適合工業用。

如果電器用於工業或商業用途，則會喪失保固。

本電器旨在吸塵與灰塵微粒。請勿嘗試用於可能會堵塞並損壞電器的大型物體。

本電器並非用於清潔人員或動物。

更換零件時，僅可使用原廠 Hitachi 配件。

檢查額定標籤上的市電電壓是否符合當地市電供應。

請勿擠壓、折彎或摩擦尖銳邊緣，以免電源線損壞。

避免使用延長線或多孔接頭。如果可能，請直接將電器插入牆壁插座。

如需其他保護，本電器應接至額定值最高 30mA 的家用剩餘電流裝置。請洽詢您的電氣技師，尋求建議。

無論如何都不可以拆解電器。因不當處理而造成的損壞，不接受保固索賠。

請讓頭髮、寬鬆的衣服、手指和身體所有部位，遠離開孔和可動零件。
否則可能會造成電擊或人身受傷。

電源插座、電源插頭、電源線及 AC 變壓器

- **與 AC100-240V 電源插座搭配使用。**
  請勿使用延長線。請勿與其他電器共用同一個插座。
- **定期用乾布清潔電源插頭上的灰塵與碎屑。**
- **請將 AC 變壓器的電源插頭完全插入插座。**
- **請勿損壞電源線。**
  (請勿損壞或修改電源線。請勿過度彎曲、綑綁、拉扯、扭曲電源線，也不要將重物放在電源線上或夾在物體之間。)
- **如果電源線或 AC 變壓器的電源插頭或接頭損壞，請勿使用吸塵器。請勿將 AC 變壓器插入鬆動的插座。**
- **電源線無法更換，電源線損壞時此電器需丟棄 。**
- **請確定電源線未被捲入電動吸頭的旋轉毛刷。**
- **請勿用濕手處理電源插頭（將電源插頭插入插座，或從插座拔下電源插頭）。**
- **請勿觸摸 AC 變壓器或吸塵器的端子。**
- **若要將吸塵器充電，請使用吸塵器隨附的 AC 變壓器。請勿嘗試使用其他 AC 變壓器給吸塵器充電。**
- **請勿使用吸塵器隨附的 AC 變壓器為其他類型的電池充電，即使該電池是充電式電池。**
  如果未留意此警告，則可能導致起火或觸電。

⚠ 警告

如果吸塵機故障或您注意到任何以下問題，請立刻停止使用吸塵器。

- 充完電後按下運轉開關也不運轉。
- 移動 AC 變壓器電源線或電源插頭時，電源開啟然後關閉。
- 運轉中常常無故停止運轉。
- 運轉中發出異常聲響。
- 機身或 AC 變壓器變形或異常灼熱。
- 電源線損壞或異常灼熱。
- 有燒焦臭味。
- 您注意到其他問題或故障。

如果在這些狀況下仍持續使用吸塵器可能會產生煙霧、起火或觸電。請立即關閉吸塵器，從電源插座拔下 AC 變壓器。然後聯絡日立授權維修代理商檢查及維修。

電動吸頭（吸入口）

- **請勿觸摸旋轉毛刷。**
  如果未留意此警告，則可能導致受傷。在兒童附近使用產品時，必須格外注意。
- **拉動電動吸頭時，請勿將電動吸頭放在身體上（腳等部位上）。**
  如果未留意此警告，則可能導致受傷。

其他

- **請勿在可燃性或易燃性物體或材料（煤油、汽油、油漆、稀釋劑、苯、碳粉、鐵粉、清潔劑、大量麵粉、氣溶膠噴霧、可燃性氣體、菸蒂等）附近使用吸塵器，或清理此類物體或材料。**
- **請勿使用吸塵器打掃前端尖銳的東西（圖釘、針、牙籤、髮夾等）。**
- **請勿使用吸塵器打掃地毯洗劑或其他類型清潔劑的肥皂水或泡沫。**
- **請勿在室外使用吸塵器。**
- **除非該部位列為可水洗，否則請勿用水洗吸塵器的任何部位。請勿在淋浴間或浴缸使用吸塵器。**
- **請勿在濕度高的地方為吸塵器充電或存放。**
- **如果未留意此警告，則可能導致破裂、起火、觸電或受傷。**
- **請勿將吸塵器靠在牆壁或其他表面上。**
  使用吸塵器立架時，請確定已裝上電動吸頭。

⚠ 注意

電源插座、AC 變壓器、電源線

- **拔下 AC 變壓器時，請握住 AC 變壓器，而不是拉電源線。**
  以拉扯電源線的方式拔下電源插頭可能會損壞電源線或造成短路，進而導致觸電或起火。
- **請勿將電源線纏繞在充電座上。**
  電源線損壞可能導致觸電或起火。
- **如果長時間不使用吸塵器，請務必拔下 AC 變壓器。**
  如果未留意此警告，則可能導致絕緣變差，進而導致觸電、短路或起火。

出風口

- **請勿堵塞出風口。**
  如果未留意此警告，則可能導致吸塵器因過熱而起火或變形。
- **請勿長時間讓身體對著由出風口吹出的風。**
  如果未留意此警告，則可能導致輕微灼傷。

電動吸頭（吸入口）

- **如果吸入口長時間堵塞，請勿操作吸塵器。**
  如果未留意此警告，則可能導致吸塵器與電動吸頭因過熱而起火或變形。
- **進行維護時，請將電動吸頭吸頭從吸塵器上拆下。**
  如果未留意此警告，則可能導致受傷。
- **請勿將本吸塵器的任何零件安裝至其他本吸塵器**
  以外的物體。
  如果未留意此警告，則可能導致電動吸頭因過熱而起火或變形。
- **電動吸頭吸頭朝向前方時，請勿左右移動。**
  否則地板或布料可能會損傷。
- **如果異物卡（包括砂礫或小卵石）在附件上，請勿使用任何附件。**
  如果未留意此警告，則可能導致地板或布料表面損傷。
- **請勿在地毯下或之間操作吸塵器。**
  如果未留意此警告，則可能導致因過熱而起火或變形。

⚠ 注意

其他

- **搬運吸塵器時，請勿握住集塵盒。**
  否則，吸塵器可能會掉落並導致受傷或損壞地板。
- **請勿接近火源。**
  如果未留意此警告，則可能因吸塵器變形而造成的短路導致起火。如果在火源附近使用吸塵器，有可能因為出風，致使火勢變大而釀成火災。
- **進行維護前，請先關閉吸塵器。**
  如果未留意此警告，則可能導致受傷。
- **請勿讓吸塵器、電動吸頭、AC 變壓器、或任何附件配件從高處掉落。**
  如果未留意此警告，則可能因導致受傷或對地板或掉落的零件造成損壞。
- **請勿直視 LED 照明燈。**
  否則可能傷害眼睛。

- **孩童應受監護，以確保孩童不嬉玩電器。**
- **本電器不預期供生理、感知、心智能力、經驗或知識不足之使用者(包含孩童)使用，除非在對其負有安全責任的人員之監護或指導下安全使用。**
- **只允許 8 歲以上的兒童使用 AC 變壓器。給予充分的指導，讓兒童能以安全的方式使用 AC 變壓器，並說明它不是玩具，不得玩弄。**
- **指導小孩不要試圖對不可充電的電池進行充電，否則可能會使電池液噴出。**
- **定期檢查 AC 變壓器是否損壞，尤其是電源線、電源插頭及外殼。如果 AC 變壓器損壞則不應使用。**
- **不得在無人監督的情況下由兒童進行清潔和使用者維護。**
- **切勿在無濾網的情況下操作電器。**
- **必要時清潔濾網。**
- **具可分離電源供應單元供電的 III 類構造部件之電器，應說明電器僅可由電器隨附之電源供應單元供電。**
- **吸水清潔機及附有轉動刷子或類似裝置的吸塵器，應在使用說書內註明，當清潔或保養本體電器時，須將電源插頭由插座上拔離 。**

電池（鋰離子電池）

⚠ 危險

- **請勿將電池插入除本吸塵器以外的其他機器。請勿拆解、改造或焊接電池。電池未連接吸塵器時，請勿將電池充電。（僅限 PV-X80M）**
  請由受過訓練的服務技術人員更換電池。
  只有在棄置本吸塵器時才可拆下電池。
  請洽詢日立授權維修代理商。
- **請勿使用電線與別針等金屬物品觸碰端子或連接它們。**
- **請將電池跟金屬物品（如項鍊、髮夾、硬幣或鑰匙）放在同一容器中運送或存放。**
- **請勿讓電池受到強烈衝擊。例如請勿釘入釘子、用鎚子敲打、踩踏電池或丟擲電池。**
- **請勿接近火源。**
- **請勿將電池置於熱源附近，例如火或爐子、陽光直射處或受陽光照射的車內。**
- **請勿使用本吸塵器專用電池以外的電池。**
- **請勿將電池放入微波爐或烤箱。**
- **請勿將電池浸入水或其他類型的液體中，或讓其他類型的液體濺到電池上。**
  如果未留意此警告，則可能導致電池漏液、發熱、破裂、冒煙、起火、觸電或受傷。

- **電池內的液體誤入眼睛時，切勿揉眼，立即用自來水等乾淨的水沖洗眼睛沖洗乾淨後立即就醫。**
  有可能會導致視力受損。

⚠ 警告

- **如果電池漏液或有異味、變色或變形，因掉落而損壞或發現任何異常，請勿使用電池。**
  如果未留意此警告，則可能導致發熱或冒煙、破裂或起火。如果電池漏液到地板上，則可能會損壞地板。
- **請讓嬰幼兒遠離電池。**
  如果未留意此警告，則可能導致觸電或受傷。
- **如果電池漏液，請勿徒手觸摸。**
  如果未留意此警告，則可能導致皮膚受到刺激。

- **電池內的液體接觸衣物時，立即用自來水等乾淨的水沖洗。如果液體接觸到皮膚，請就醫。**
  如果未留意此警告，則可能導致皮膚受到刺激。

⚠ 注意

- **為電池充電時，請確定環境溫度介於 5° C 到 35° C 之間。**
  若在此溫度範圍以外為電池充電，則電池可能無法完全充電。因此，電池的充電時間可能較長，或您可能只能短時間使用吸塵器。如果未留意此警告，則可能導致電池劣化。
- **如果在經過標準充電時間後很長一段時間電池仍未完成充電，請拔下 AC 變壓器。**
- **長時間充電或操作吸塵器時，請勿觸摸電池。**
  如果未留意此警告，則可能導致輕微灼傷。
- **請將吸塵器存放在濕度低且灰塵與碎屑少的位置。**
  如果未留意此警告，則可能導致發熱或冒煙、破裂或起火。

使用注意事項

為避免發生故障及其他問題，請遵守下列指示。
務必請仔細閱讀這些指示，並根據這些指示使用吸塵器。

- **請勿讓吸塵器、電動吸頭、AC 變壓器或附件配件受到強烈的物理衝擊。**
  如果未留意此警告，則可能導致變形或損壞。
- **請勿使用吸塵器清潔下列物品。**
  如果未留意此警告，則可能導致異臭或發生故障。
  - 水或其他液體、潮濕物品或乾燥除濕劑。
  - 大量的砂或粉塵、長線、玻璃。
- **請勿踩踏吸塵器、電動吸頭、或附件配件。**
  否則有可能導致故障。
- **水洗後的零件請使其充分風乾。**
  如果未留意此警告，則可能導致異臭或發生故障。

概述

親愛的客戶：

感謝您購買全新的 Hitachi 2 合 1 無線直立式吸塵器 PV-X80M, PV-X85M。

請詳閱以下使用者注意事項，以便在未來享受優質 Hitachi 產品的服務。

額外配件：

■ 2 合 1，縫隙與灰塵清潔刷

- 灰塵清潔刷適用於清潔布料、家具、踢腳板或相框
- 縫隙吸塵工具適用於清潔難以到達的縫隙與牆角

壁掛配件：

1 使用電鑽在牆上鑽孔。

2 將橡膠壁虎敲入孔內。

3 根據以下說明圖片正確組裝壁掛配件（ 1-4).

控制部位

請參閱第 2 頁的圖片。

A 直立式吸塵器把手

B 直立式吸塵器開/關按鈕

C 速度調整按鈕

D 把手折疊按鈕

E 無線吸塵器拆下按鈕

F 無線吸塵器把手

G 無線吸塵器開/關按鈕

H 主體

I 集塵盒拆下按鈕

J 集塵盒

K 毛刷拆下按鈕

L 毛刷

M LED 燈

N 手提式吸塵器

O 充電與電源指示燈

P 灰塵清潔刷

Q 縫隙吸塵頭

R 電源插頭

資訊

清潔與保養

清潔前請關閉電器電源並拔下插頭。

警告

- 切勿使用汽油、溶劑、磨蝕性清潔劑、金屬物體或硬刷清潔電器。

存放

- 如果您打算長時間不使用電器，請謹慎存放。
- 請拔下電器插頭。
- 請將電器存放在遠離兒童之處。

處理與運送

- 處理與運送時，請以原始包裝攜帶電器。電器包裝可保護電器不受到實際損壞。
- 請勿將重物放在電器或包裝上。電器可能會損壞。
- 摔落電器可能會讓電器無法運作或導致永久性損壞。

廢電池資訊

充電電池/電池或包裝上的此符號表示充電電池/電池不可隨著一般家用垃圾丟棄。對於某些充電電池/電池，此符號可能會加上化學符號。如果充電電池/電池含 0.0005% 以上的汞或 0.004 % 以上的鉛，則會加上汞 (Hg) 或鉛 (Pb) 的符號。

充電電池/電池，包括不含重金屬的電池，不可與家庭廢棄物棄置。務必根據當地環境法規棄置廢電池。請查詢所在地適用之棄置法規。

設備名稱：日立充電式吸塵器，型號（型式）：PV-X80M 110 , PV-X85M 110						
單元	限用物質及其化學符號					
	鉛 (Pb)	汞 (Hg)	鎘 (Cd)	六價鉻 (Cr^{+6})	多溴聯苯 (PBB)	多溴二苯醚 (PBDE)
控制基板組立						
電動機組立						
把手組立						
吸頭組立						
集塵盒組立						
充電座組立						
配件						

備註1.〝超出0.1 wt %〞及〝超出0.01 wt %〞係指限用物質之百分比含量超出百分比含量基準值。
備註2.〝○〞係指該項限用物質之百分比含量未超出百分比含量基準值。
備註3.〝－〞係指該項限用物質為排除項目。

資訊

取下電池

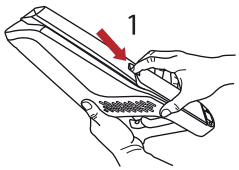

朝箭頭方向拉出電池

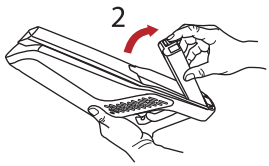

拉下電池拆卸按鈕

裝上電池

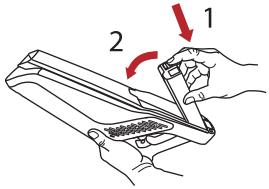

將電池鉤上主體中的插座

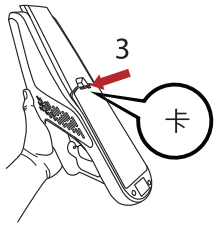

確實安裝電池，直到聽到「卡」一聲

（僅限 PV-X85M）

技術資料

型號	PV-X80M	PV-X85M
供應電壓	100-240V~ 50-60Hz	
電源	18V, 100W	21.6V, 120W
產品規格	DC 18V 2200mAh Li-on	DC 21.6V 2200mAh Li-on
變壓器輸入	100-240V~ 50-60Hz	100-240V~ 50-60Hz
	0.3A 或 0.5A	0.5A
變壓器輸出	22V, 500mA	27V, 500mA
毛刷規格	14.4V, 5W	21.6V, 8W
充電時間	4-6H	

保留技術與設計修改權利。

觸電保護類別。

如需試運轉、一般使用及清潔資訊，請遵循本操作說明書第 3-4-5 頁中的說明。

ပြန်လည်အသုံးပြုခြင်းနှင့်
ပြန်လည်အသုံးပြုနိုင်သည်။
စက္ကူ

ဤပစ္စည်းကို သဘာဝပတ်ဝန်းကျင်နှင့် သဟဇာတဖြစ်သော အဆောက်အဦးများတွင် သဘာဝပတ်ဝန်းကျင်အား ထိခိုက်မှုမရှိစေဘဲ ထုတ်လုပ်ထားသည်။

ဘေးကင်းလုံခြုံရေးကြိုတင်ကာကွယ်မှုများ

အောက်ပါ ဘေးကင်းလုံခြုံရေး ကြိုတင်ကာကွယ်မှုများကို လိုက်နာပါ။

ဤအပိုင်းတွင် အသုံးပြုသူနှင့် အခြားသူများအား ထိခိုက်ဒဏ်ရာရရမှု သို့မဟုတ် ပိုင်ဆိုင်မှုပျက်စီးဆုံးရှုံးခြင်းများမှ ကာကွယ်နိုင်ရန် လိုက်နာရမည့် ဘေးကင်းလုံခြုံရေး ကြိုတင်ကာကွယ်မှုများကို ဖော်ပြထားသည်။ ဤလမ်းညွှန်ပါ ဘေးကင်းလုံခြုံရေး ကြိုတင်ကာကွယ်မှုများကို သေချာစွာဖတ်ရှု၍ လိုက်နာပေးပါ။

■ ဖြစ်လာနိုင်သော ထိခိုက်မှု သို့မဟုတ် ပျက်စီးမှုများ၏ ပြင်းထန်မှုကို အောက်တွင် ပိုင်းခြားရင်းလင်းပြထားသည်။ Hitachi တွင် ဤကြိုတင်ကာကွယ်မှုများကို လျစ်လျူရှုမှုကြောင့်ဖြစ်လာသော ဖြစ်လာသော ထိခိုက်မှု သို့မဟုတ် ပျက်စီးမှုများအတွက် တာဝန်မရှိပါ။

⚠ **အန္တရာယ်**	၎င်းသည် လျစ်လျူရှုပါက ပြင်းထန်သောထိခိုက်မှု သို့မဟုတ် သေဆုံးမှုဖြစ်နိုင်ချေ အန္တရာယ်ဖြစ်နိုင်ကြောင်း သတိပေးချက်များကို ဖော်ပြသည်။
⚠ **သတိပေးချက်**	၎င်းသည် လျစ်လျူရှုပါက ပြင်းထန်သောထိခိုက်မှု သို့မဟုတ် သေဆုံးမှု ဖြစ်နိုင်ကြောင်း သတိပေးချက်များကို ဖော်ပြသည်။
⚠ **သတိပြုရန်**	၎င်းသည် လျစ်လျူရှုပါက နည်းပါးသာ ထိခိုက်မှု သို့မဟုတ် ပိုင်ဆိုင်မှုပျက်စီးမှု ဖြစ်နိုင်ကြောင်း သတိပေးချက်များကို ဖော်ပြသည်။

ဤလမ်းညွှန်တွင် သတိပေးချက်သင်္ကေတများကို သုံးထားသည်။

⚠	၎င်းသည် သတိပေးချက်များ သို့မဟုတ် သတိပြုရန်မှတ်ချက်များကို ဖော်ပြသည်။
⊘	၎င်းသည် မလုပ်ဆောင်သင့်သည့် တားမြစ်ထားသောလုပ်ရပ်များကို ဖော်ပြသည်။
!	၎င်းသည် လိုက်နာရမည့် လမ်းညွှန်ချက်များကို ဖော်ပြသည်။

⚠ အန္တရာယ်

⊘

- **ဖုန်စုပ်စက်၏ မည်သည့်အစိတ်အပိုင်းကိုမှ မပြုပြင်ပါနှင့်၊ မမွမ်းမံပါနှင့်။ ဤလမ်းညွှန်တွင် လမ်းညွှန်ထားခြင်းမရှိဘဲ ဖုန်စုပ်စက်၏ မည်သည့်အစိတ်အပိုင်းကိုမှ မဖြုတ်ပါနှင့်။**
  ဤသတိပေးချက်ကို ဂရုမစိုက်ပါက ဘက်ထရီစိမ့်ထွက်ခြင်း၊ အပူ၊ မီးလောင်ခြင်း သို့မဟုတ် ထိခိုက်မှုများကို ဖြစ်စေနိုင်သည်။
- **ပြုပြင်မှုများအတွက် Hitachi ခွင့်ပြုချက်ရ ဝန်ဆောင်မှုကိုယ်စားလှယ်ကို ဆက်သွယ်ပေးပါ။**
- **ဖုန်စုပ်စက်နှင့် AC ပလတ်ခေါင်းများကို ရေ၊ အခြားအရည်များနှင့် ဝေးရာတွင်ထားပါ။**
  ဤသတိပေးချက်ကို ဂရုမစိုက်ပါက ဘက်ထရီပေါက်ကွဲမှု၊ မီးလောင်ခြင်း၊ ပျက်စီးခြင်း၊ လျှပ်စစ်ရှော့ခ်ဖြစ်ခြင်းများကို ဖြစ်စေနိုင်သည်။
- **ဖုန်စုပ်စက်၏ အဖို/အမစွန်းများနှင့် AC ပလတ်ခေါင်းများကို ဝိုင်ယာ၊ ပင် စသည့်သတ္တုပစ္စည်းများနှင့် မချိတ်ဆက်ပါနှင့်။**
  သတ္တုလည်ဆွဲများ၊ ဆံထိုး စသည်တို့နှင့် သယ်ဆောင်ခြင်း သို့မဟုတ် သိမ်းဆည်းခြင်းမပြုပါနှင့်။
  ဤသတိပေးချက်ကို ဂရုမစိုက်ပါက ဖုန်စုပ်စက် ချွတ်ယွင်းသွားစေခြင်း သို့မဟုတ် ဘက်ထရီကို မီးပြတ်စေကာ စိမ့်ထွက်ခြင်း၊ အပူထွက်ခြင်း၊ ပေါက်ကွဲခြင်း သို့မဟုတ် မီးလောင်ခြင်းများ ဖြစ်စေနိုင်သည်။
- **မီးထဲသို့ပစ်ခြင်း သို့မဟုတ် အပူပေးခြင်း မပြုပါနှင့်။**
- **အားသွင်းခြင်း၊ အသုံးပြုခြင်း သို့မဟုတ် မီးနှင့် မီးဖိုကဲ့သို့ မီးနှင့်နီးသော နေရာတွင်ထားထားခြင်း၊ တိုက်ရိုက်နေရောင်အောက်တွင်ထားခြင်း သို့မဟုတ် နေပူသော ကားများထဲတွင်ထားခြင်း စသည်တို့မပြုပါနှင့်။**
  ဤသတိပေးချက်အား ဂရုမစိုက်ပါက ဘက်ထရီစိမ့်ထွက်ခြင်း၊ အပူထွက်ခြင်း၊ ပေါက်ကွဲခြင်း၊ မီးခိုးထွက်ခြင်း၊ မီးလောင်ခြင်း၊ ပုံပျက်ခြင်း သို့မဟုတ် ပျက်စီးခြင်းများ ဖြစ်စေနိုင်သည်။

⚠ သတိပေးချက်

ဤကိရိယာကို အိမ်တွင်းနှင့် အလားတူပစ္စည်းများဖြစ်သည့် အောက်ပါတို့တွင် အသုံးပြုသည် -
- ဆိုင်များ၊ ရုံးခန်းများနှင့် အခြားအလုပ်လုပ်ကိုင်ရာ ပတ်ဝန်းကျင်များရှိ ဝန်ထမ်းမီးဖိုချောင်နေရာများ
- လယ်စောင့်အိမ်များ၊
- ဟိုတယ်များ၊ မိုတယ်များနှင့် အခြားနေထိုင်မှုပုံစံ ပတ်ဝန်းကျင်များမှ အသုံးပြုသူများ၊
- အိပ်ရာနှင့် နံနက်စာစားသည့် ပုံစံပတ်ဝန်းကျင်များ
- ၎င်းသည် စက်ရုံသုံးအတွက် မသင့်တော်ပါ။

ကိရိယာကို စက်ရုံ သို့မဟုတ် စီးဖွားဖြစ်ရည်ရွယ်ချက်များအတွက် အသုံးပြုခဲ့ပါက အာမခံပျက်ပြယ်ပါမည်။

ဤကိရိယာကို ဖုန်များနှင့် ဖုန်အမှုန့်များ စုပ်ခြင်းအတွက်သုံးရန် ရည်ရွယ်ပါသည်။ ကိရိယာကို ပိတ်ဆို့၍ ပျက်စီးစေနိုင်သည့် ကြိုးမားသောအရာဝတ္ထုများအတွက် သုံးရန်မကြိုးစားပါနှင့်။

ဤကိရိယာကို လူများ သို့မဟုတ် တိရစ္ဆာန်များအား သန့်ရှင်းရေးလုပ်ပေးရန် ရည်ရွယ်ထားခြင်းမဟုတ်ပါ။

အစိတ်အပိုင်းများကို အစားထိုးသည့်အခါ Hitachi မူလ အပိုပစ္စည်းများကိုသာ သုံးပါ။

အဆင့်သတ်မှတ်ချက်တံဆိပ်ပေါ်ရှိ ပင်မဗို့အားသည် သင့်ပြည်တွင်း ပင်မမိန်းကြိုးဝန်အားနှင့် ကိုက်ညီမှုရှိ မရှိစစ်ဆေးပါ။

ညစ်ခြင်း၊ ကွေးခြင်း သို့မဟုတ် ချွန်ထက်သောစောင်းများတွင် ပွတ်ခြင်း မပြုလုပ်ခြင်းဖြင့် ပါဝါကြိုးပျက်စီးမှုကို ကာကွယ်ပါ။

ကြိုးခွေများ သို့မဟုတ် ခေါင်းများစွာပါသည့် မီးဘုတ်များသုံးခြင်းကို ရှောင်ပါ။ ဖြစ်နိုင်ပါက ကိရိယာကို နံရံကပ်ပလတ်ပေါက်တွင် တိုက်ရိုက်ထိုးပါ။

ထပ်မံကာကွယ်မှုများအတွက်မူ၊ ဤကိရိယာကို အမြင့်ဆုံးအဆင့် 30 mA ရှိသော အိမ်သုံးလျှပ်စစ်အလိုအလျောက် ဖြတ်တောက်ကိရိယာနှင့် ချိတ်ဆက်သင့်သည်။ အကြံဉာဏ်အတွက် သင်၏ လျှပ်စစ်ကျွမ်းကျင်သူနှင့် တိုင်ပင်ပါ။

မည်သည့်အခြေအနေတွင်မှ ကိရိယာကို တစ်စစီဖြုတ်ခြင်းမပြုပါနှင့်။ မလျော်ကန်သောကိုင်တွယ်မှုကြောင့် ဖြစ်လာသော ပျက်စီးမှုအတွက် မည်သည့် အာမခံတောင်းဆိုမှုကိုမှ လက်မခံပါ။

ဆံပင်မွေး၊ အဝတ်အစားများ၊ လက်ချောင်းများနှင့် ခန္ဓာကိုယ်အစိတ်အပိုင်းများကို အပေါက်များနှင့် လှုပ်ရှားနေသောအစိတ်အပိုင်းများ အဝေးတွင်ထားပါ။ လိုက်နာရန်ပျက်ကွက်ပါက လျှပ်စစ်ရှော့ခ် သို့မဟုတ် မိမိကိုယ်ကို ထိခိုက်မိခြင်းတို့ဖြစ်နိုင်သည်။

ပလတ်ပေါက်၊ ပလတ်ခေါင်း၊ ကြိုးနှင့် AC ပလတ်ခေါင်း

- **100–240V ပလတ်ပေါက်ကို သုံးပါ။**
  အပြင်ကြိုးခွေကိုမသုံးပါနှင့်၊ AC ပလတ်ခေါင်းကို ပလတ်ပေါက်တစ်ခုတည်းတွင် အခြားပစ္စည်းများနှင့် ပလတ်ပေါက် အတူတူတွင် မထိုးပါနှင့်။
- **ပလတ်ခေါင်း ဖုန်များ၊ အစအနများကို အဝတ်ခြောက်တစ်ခုသုံး၍ မကြာမကြာသန့်ရှင်းပေးပါ။**
- **AC ပလတ်ခေါင်းတစ်ခုလုံးကို ပလတ်ပေါက်ထဲသို့ ထိုးထည့်ပါ။**
- **ကြိုးကိုမထိခိုက်ပါစေနှင့်။**
  (ကြိုးကို ထိခိုက်စေခြင်း သို့မဟုတ် မွမ်းမံခြင်း မပြုပါနှင့်။ ၎င်းကို အားဖြင့် ကွေးခြင်း၊ စည်းခြင်း၊ ဆွဲခြင်း သို့မဟုတ် လိမ်ခြင်းမပြုပါနှင့်၊ လေးလံသောအရာများအောက်တွင် ထားခြင်းမပြုပါနှင့် သို့မဟုတ် ပစ္စည်းနှစ်ခုကြား ညှပ်ထားခြင်းမပြုပါနှင့်။)
- **ကြိုး သို့မဟုတ် AC ပလတ်ခေါင်း သို့မဟုတ် ပလတ်ခေါင်းတုံး သည် ပျက်စီးနေပါက ဖုန်စုပ်စက်ကို မသုံးပါနှင့်၊ AC ပလတ်ခေါင်းကို ကျွတ်နေသော ပလတ်ပေါက်တွင် မထိုးပါနှင့်။**
- **ဝန်အားကြိုးကို အစားမထိုးနိုင်ဘဲ ကြိုးမှာပျက်စီးနေပါက စက်ကို တစစီဖြုတ်လိုက်သင့်သည်။**
- **ကြိုးသည် ပါဝါခေါင်းရှိ စုံလည်ဘရက်ရှ်တွင် မငြိသွားအောင် သေချာလုပ်ပါ။**
- **(ပလတ်ခေါင်းကို ပလတ်ပေါက်တွင် ထိုးလျှင် သို့မဟုတ် ပလတ်ပေါက်မှဖြုတ်လျှင်) ပလတ်ခေါင်းကို ရေစိုလက်ဖြင့် မကိုင်ပါနှင့်။**
- **AC ပလတ်ခေါင်း သို့မဟုတ် ဖုန်စုပ်စက်ရှိ အဖို/အမစွန်းများကို မထိပါနှင့်။**
- **ဖုန်စုပ်စက်ကို အားသွင်းရန်အတွက် ဖုန်စုပ်စက်နှင့်အတူ ပေးထားသော AC ပလတ်ခေါင်းကို သုံးပါ။ ဖုန်စုပ်စက်ကို အခြား AC ပလတ်ခေါင်းများသုံး၍ အားသွင်းရန်မကြိုးစားပါနှင့်။**
- **ဖုန်စုပ်စက်နှင့်အတူ ပေးထားသော AC ပလတ်ခေါင်းကို အခြားမည်သည့်ဘက်ထရီကိုမှ အားသွင်းရန် မသုံးပါနှင့်၊ မေးထားသောဘက်ထရီသည် အားပြန်သွင်းနိုင်သည့်ဘက်ထရီဖြစ်နေသည့်တိုင်ဖြစ်သည်။**
  ဤသတိပေးချက်ကို ဂရုမစိုက်ပါက မီးလောင်ခြင်း သို့မဟုတ် လျှပ်စစ်ရှော့ခ်ဖြစ်ခြင်း ဖြစ်နိုင်ပါသည်။

⚠ သတိပေးချက်

ဖုန်စုပ်စက်သည် အလုပ်မလုပ်ပါက သို့မဟုတ် အောက်ပါပြဿနာများမှ တစ်ခုခုကို သတိပြုမိပါက ဖုန်စုပ်စက်အသုံးပြုမှုကို ချက်ချင်းရပ်လိုက်ပါ။

- ဘက်ထရီမှာ အားပြည့်နေ၍ သင်သည် ထိန်းချုပ်ခလုတ်များကို နှိပ်သော်လည်း ဖုန်စုပ်စက်သည် မပွင့်ပါ။
- AC ပလတ်ခေါင်းကြိုး သို့မဟုတ် ပလတ်ခေါင်းတုံးကို လှုပ်လိုက်ပါက ပါဝါပိတ်သွားသည်။
- ဖုန်စုပ်စက်သည် သုံးနေဆဲတွင် ရပ်ရပ်သွားသည်။
- ဖုန်စုပ်စက် သုံးနေဆဲတွင် ထူးဆန်းသောအသံများ ထွက်ထွက်လာသည်။
- ဖုန်စုပ်စက် သို့မဟုတ် AC ပလတ်ခေါင်းသည် ရွဲ့စောင်းနေသည် သို့မဟုတ် ပုံမှန်မဟုတ်လောက်အောင် ပူနေသည်။
- ပါဝါကြိုးသည် ပျက်စီးနေသည် သို့မဟုတ် ပုံမှန်မဟုတ်လောက်အောင် ပူနေသည်။
- ညှော်နံ့ရနေသည်။
- အခြားပြဿနာတစ်ခုခု သို့မဟုတ် အလုပ်မလုပ်သည်ကို သတိပြုမိသည်။

ဤအခြေအနေများတွင် ဖုန်စုပ်စက်ကို ဆက်သုံးနေပါက မီးခိုးထွက်ခြင်း၊ မီးလောင်ခြင်း သို့မဟုတ် လျှပ်စစ်ရှော့ခ်ဖြစ်ခြင်း ဖြစ်စေနိုင်သည်။
ဖုန်စုပ်စက်ကို ချက်ချင်းပိတ်ပြီး AC ပလတ်ခေါင်းကို ပလတ်ပေါက်မှ ဖြုတ်လိုက်ပါ။ ထို့နောက် Hitachi ခွင့်ပြုချက် ရဝန်ဆောင်မှုကိုယ်စားလှယ်ကို စစ်ဆေးပေးရန်နှင့် ပြုပြင်ရန် ဆက်သွယ်ပါ။

ပါဝါခေါင်း (အဝင်ပေါက်)

- **စုံလည်ဘရက်ရှ်ကို မထိပါနှင့်။**
  ဤသတိပေးချက်ကို ဂရုမစိုက်ပါက ဒဏ်ရာရနိုင်သည်။ အထူးသဖြင့် ကလေးများအနီးတွင် သတိထားပါ။
- **ပါဝါခေါင်းကို ဆွဲသည့်အခါ သင့်ခန္ဓာကိုယ်အစိတ်အပိုင်းများ (သင့်ခြေထောက်ပေါ်တွင် စသည်) တွင် ပါဝါခေါင်းကို မထားပါနှင့်။**
  ဤသတိပေးချက်ကို ဂရုမစိုက်ပါက ဒဏ်ရာရနိုင်သည်။

အခြား

- **ဖုန်စုပ်စက်ကို ပေါက်ကွဲနိုင်သော သို့မဟုတ် မီးလောင်လွယ်သော အရာများ သို့မဟုတ် ပစ္စည်းများ (ရေနံဆီ၊ ဓာတ်ဆီ၊ သင်နာ၊ အရက်ဗျု၊ တိုနာ၊ သံအမှုန့်၊ ဆပ်ပြာ၊ ဂျုံမှုန့်အမြောက်အမြား၊ ဆေးမှုတ်ဘူး၊ မီးလောင်လွယ်သော ဂတ်စ်၊ စီးကရက်ဘူး စသည်) အနီးတွင် အသုံးမပြုပါနှင့် သို့မဟုတ် ထိုပစ္စည်းများကို သန့်ရှင်းရေးလုပ်ရန် မသုံးပါနှင့်။**
- **ချွန်ထက်သောထိပ်များရှိသည့် ပစ္စည်းများ (သံမှို၊ အပ်၊ သွားကြားထိုးတံ၊ ဆံပင်ညှပ်ကလစ် စသည်) ကို သန့်ရှင်းရေးလုပ်ရန် မသုံးပါနှင့်။**
- **ဖုန်စုပ်စက်ကို ကော်ဇောသန့်ရှင်းသည့်ပစ္စည်းများမှ ဆပ်ပြာမြှုပ် သို့မဟုတ် အမြှုပ်များ၊ သို့မဟုတ် အခြား ဆပ်ပြာ အမျိုးအစားများကို သန့်ရှင်းရေးလုပ်ရန် မသုံးပါနှင့်။**
- **ဖုန်စုပ်စက်ကို အိမ်ပြင်တွင်မသုံးပါနှင့်။**
- **ဖုန်စုပ်စက်၏ အစိတ်အပိုင်းတစ်ခုခုကို ယင်းအစိတ်အပိုင်းအား ရေဆေးနိုင်သည်ဟု ပြမထားဘဲ ရေဖြင့်ဆေးခြင်း မပြုပါနှင့်။ ဖုန်စုပ်စက်ကို ရေချိုးခန်း သို့မဟုတ် ရေချိုးကန်ထဲတွင် မသုံးပါနှင့်။**
- **စိုထိုင်းစမြင့်လာစေသည့် မှောက်နေသည့်နေရာတွင် ဖုန်စုပ်စက်ကို အားသွင်းခြင်း၊ သိမ်းခြင်း မပြုပါနှင့်။**
  ဤသတိပေးချက်ကို ဂရုမစိုက်ပါက ပေါက်ကွဲခြင်း၊ မီးလောင်ခြင်း။ လျှပ်စစ်ရှော့ခ်ဖြစ်ခြင်း သို့မဟုတ် ထိခိုက်ဒဏ်ရာ ရခြင်း ဖြစ်စေနိုင်သည်။
- **ဖုန်စုပ်စက်ကို နံရံ သို့မဟုတ် အခြားမျက်နှာပြင်များတွင် မှီထားခြင်း မပြုပါနှင့်။**
- **ဖုန်စုပ်စက်ထောက်တိုင်ကို သုံးသည့်အခါ ပါဝါခေါင်းကို သေချာချိတ်ထားပါ။**
  ဖုန်စုပ်စက်သည် ပြုတ်ကျလာနိုင်၍ ပျက်စီးနိုင်သည် သို့မဟုတ် ထိခိုက်ဒဏ်ရာရစေနိုင်သည် သို့မဟုတ် ကြမ်းပြင်ပျက်စီးနိုင်သည်။

⚠ သတိပြုရန်

ပလတ်ပေါက်၊ AC ပလတ်ခေါင်း၊ ကြိုး

- **ဖြုတ်သည့်အခါ AC ပလတ်ခေါင်းကို ကိုင်ဖြုတ်ပါ။ ကြိုးကိုမဆွဲပါနှင့်။**
  ကြိုးကိုဆွဲခြင်းသည် ကြိုးပြတ်စေနိုင်ပြီး လျှပ်စစ်ပြတ်တောက်ခြင်းဖြစ်စေကာ လျှပ်စစ်ရှော့ခ် သို့မဟုတ် မီးလောင်ခြင်း ဖြစ်စေနိုင်သည်။
- **အားသွင်းသည့်နေရာတွင် ကြိုးကို ပတ်မထားပါနှင့်။**
  ကြိုးပျက်စီးခြင်းသည် လျှပ်စစ်ရှော့ခ် သို့မဟုတ် မီးလောင်ခြင်းကို ဖြစ်စေနိုင်သည်။
- **ဖုန်စုပ်စက်ကို အချိန်အတော်ကြာ အသုံးမပြုတော့ပါက AC ပလတ်ခေါင်းကို ဖြုတ်ထားပါ။**
  ဤသတိပေးချက်ကို ဂရုမစိုက်ပါက အကာအကွယ်ပစ္စည်းယိုယွင်း၍ လျှပ်စစ်ရှော့ခ်၊ လျှပ်စစ်ပြတ်တောက်ခြင်း သို့မဟုတ် မီးလောင်ခြင်းကို ဖြစ်စေနိုင်သည်။

အိပ်ဇောပေါက်

- **အိပ်ဇောပေါက်ကို မပိတ်ပါနှင့်။**
  ဤသတိပေးချက်ကို ဂရုမစိုက်ပါက အပူလွန်ကဲခြင်းဖြစ်စေကာ မီးလောင်ခြင်း သို့မဟုတ် ဖုန်စုပ်စက်ပုံပျက်သွားခြင်း ဖြစ်စေနိုင်သည်။
- **အိပ်ဇောပေါက်မှထွက်သော လေနှင့် သင့်ခန္ဓာကိုယ်ကို အချိန်ကြာကြာမထိပါစေနှင့်။**
  ဤသတိပေးချက်ကို ဂရုမစိုက်ပါက အသေးစား အသားလောင်မှုဖြစ်စေနိုင်သည်။

ပါဝါခေါင်း (အဝင်ပေါက်)

- **အဝင်ပေါက်ပိတ်ထားလျက် ဖုန်စုပ်စက်ကို အချိန်ကြာကြာ မဖွင့်ထားပါနှင့်။**
  ဤသတိပေးချက်ကို ဂရုမစိုက်ပါက အပူလွန်ကဲခြင်းဖြစ်စေကာ မီးလောင်ခြင်း သို့မဟုတ် ဖုန်စုပ်စက်နှင့် ပါဝါခေါင်း ပုံပျက်သွားခြင်း ဖြစ်စေနိုင်သည်။
- **ဖုန်စုပ်စက်ကို ပြုပြင်ခြင်း မပြုမီ ပါဝါခေါင်းကို ဖုန်စုပ်စက်မှ ဖြုတ်ပါ။**
  ဤသတိပေးချက်ကို ဂရုမစိုက်ပါက ဒဏ်ရာရနိုင်သည်။
- **ဤဖုန်စုပ်စက်၏ အစိတ်အပိုင်းတစ်စုတစ်ရာကို ဤဖုန်စုပ်စက်မှလွဲ၍ အခြားပစ္စည်းများတွင် တွဲခြင်းမပြုပါနှင့်။**
  ဤသတိပေးချက်ကို ဂရုမစိုက်ပါက အပူလွန်ကဲခြင်းဖြစ်စေကာ မီးလောင်ခြင်း သို့မဟုတ် ပါဝါခေါင်း ပုံပျက်သွားခြင်း ဖြစ်စေနိုင်သည်။
- **ပါဝါခေါင်းရှေ့သို့လုည့်စေစဉ် ၎င်းတို့ကို ဘယ်ညာလုည့်ခြင်း မပြုပါနှင့်။**
  ထိုသို့ပြုလုပ်ပါက ကြမ်းပြင်များ သို့မဟုတ် အခင်းများကို ပျက်စီးစေနိုင်သည်၊
- **ပြင်ပအရာများ (ဖုန်၊ ကျောက်စရစ်ခဲလေးများ အပါအဝင်) သည် တွဲဆက်ပစ္စည်းများတွင် ညပ်နေပါက မည်သည့်တပ်ဆင်စရာပစ္စည်းကိုမှ အသုံးမပြုပါနှင့်။**
  ဤသတိပေးချက်ကို ဂရုမစိုက်ပါက ကြမ်းပြင်များ၊ အဝတ်မျက်နှာပြင်များကို ပျက်စီးစေနိုင်သည်။
- **ဖုန်စုပ်စက်ကို စောင်များအောက်တွင် သို့မဟုတ် ကြားတွင် အသုံးမပြုပါနှင့်။**
  ဤသတိပေးချက်ကို ဂရုမစိုက်ပါက အပူလွန်ကဲခြင်း၊ မီးလောင်ခြင်း သို့မဟုတ် စက်ပုံပျက်ခြင်းတို့ ဖြစ်စေနိုင်သည်။

⚠ သတိပြုရန်

အခြား

- **ဖုန်စုပ်စက်ကို သယ်သည့်အခါ ဖုန်ထည့်သည့်ခွက်ကို မကိုင်ပါနှင့်။**
  ဖုန်စုပ်စက် ပြုတ်ကျနိုင်ပြီး ထိခိုက်ဒဏ်ရာရနိုင်သည် သို့မဟုတ် ကြမ်းပြင်ပျက်စီးနိုင်သည်။
- **မီးနှင့် အဝေးတွင်ထားပါ။**
  ဤသတိပေးချက်ကို ဂရုမစိုက်ပါက ဖုန်စုပ်စက်ပုံပျက်မှုကြောင့် လျှပ်စစ်ပြတ်တောက်နိုင်ပြီး မီးလောင်နိုင်သည်။ ဖုန်စုပ်စက်ကို မီးနဲ့နီးရာတွင် အသုံးပြုပါက ဖုန်စုပ်စက်မှ အိပ်ဇောသည် မီးကြီးစွာလောင်စေမည့် မီးတောက်ဖြစ်စေနိုင်သည်။
- **ပြုပြင်မှုမလုပ်ဆောင်မီ ဖုန်စုပ်စက်ကို ပိတ်ပါ။**
  ဤသတိပေးချက်ကို ဂရုမစိုက်ပါက ဒဏ်ရာရနိုင်သည်။
- **ဖုန်စုပ်စက်၊ ပါဝါခေါင်း၊ AC ပလတ်ခေါင်း သို့မဟုတ် အခြားတွဲဆက်ပစ္စည်းများကို အမြင့်မှ မပြုတ်ကျပါစေနှင့်။**
  ဤသတိပေးချက်ကို ဂရုမစိုက်ပါက ထိခိုက်ဒဏ်ရာရနိုင်သည် သို့မဟုတ် ကြမ်းပြင်၊ ပြုတ်ကျသည့်နေရာကို ပျက်စီးစေနိုင်သည်။
- **LED မီးများကို တိုက်ရိုက်မကြည့်ပါနှင့်။**
  ကြည့်ပါက သင့်မျက်လုံးထိခိုက်နိုင်သည်။

- **ကလေးများအား စက်နှင့်မကစားစေရန် ၎င်းတို့ကို ကြီးကြပ်ထားသင့်သည်။**
- **ခန္ဓာကိုယ်၊ အာရုံခံနိုင်စွမ်းနှင့် စိတ်စွမ်းဆောင်ရည် လျော့နည်းသော သို့မဟုတ် အတွေ့အကြုံနှင့် ဗဟုသုတနည်းပါးသောသူများ (ကလေးများအပါအဝင်) အား ၎င်းတို့ဘေးကင်းရေးအတွက် တာဝန်ရှိသူတစ်ယောက်က စက်အသုံးပြုမှုနှင့် ပက်သက်၍ ကြီးကြပ်မှု သို့မဟုတ် လမ်းညွှန်မှုမပေးထားဘဲ စက်ကိုအသုံးမပြုစေလိုပါ။**
- **AC ပလတ်ခေါင်းကို သုံးရန် အနည်းဆုံးအသက် ၈ နှစ်ရှိသော ကလေးများကိုသာ ခွင့်ပြုပါ။ ကလေးသည် AC ပလတ်ခေါင်းကို ဘေးကင်းကင်းအသုံးပြုနိုင်စေရန် လုံလုံလောက်လောက်သင်ကြားပေးမှ ကလေးအား ၎င်းမှာ ဆော့စရာအရုပ်မဟုတ်ကြောင်း ရှင်းပြပေးပါ။**
- **ကလေးအား အားပြန်မသွင်းရသည့် ဘက်ထရီများကို အားသွင်းရန်ကြိုးပမ်းပါက ပေါက်ကွဲနိုင်သည့်အန္တရာယ် ရှိကြောင်း သင်ပေးပါ။**
- **AC ပလတ်ခေါင်းပျက်စီးမှု၊ အထူးသဖြင့် ကြိုး၊ ပလတ်ခေါင်းနှင့် အစွပ်များကို ပုံမှန်စစ်ဆေးပါ။ AC ပလတ်ခေါင်းပျက်စီးနေပါက အသုံးမပြုပါနှင့်။**
- **သန့်ရှင်းရေးလုပ်ခြင်းနှင့် အသုံးပြုသူကထိန်းသိမ်းခြင်းကို ကလေးများသည် ကြီးကြပ်မှုမရှိဘဲ မလုပ်ဆောင်သင့်ပါ။**
- **စက်ကို စစ်ထုတ်စက်မပါဘဲ ဘယ်တော့မှမသုံးပါနှင့်။**
- **စစ်ထုတ်စက်ကို လိုအပ်သလို သန့်ရှင်းရေးလုပ်ပါ။**

ဘက်ထရီ (လီသီယံအိုင်းယွန်း ဘက်ထရီ)

⚠ အန္တရာယ်

- ဘက်ထရီကို ဤဖုန်စုပ်စက်မှလွဲ၍ အခြားမည်သည်နှင့်မှ တွဲမသုံးပါနှင့်။ ဘက်ထရီကို ဖြုတ်ခြင်း၊ ပြုပြင်ခြင်း သို့မဟုတ် ဂဟေဆော်ခြင်း မပြုပါနှင့်။ ဘက်ထရီကို ဖုန်စုပ်စက်ဖြင့် မချိတ်ထားသည့်အချိန်တွင် အားမသွင်းပါနှင့်။ ဘက်ထရီဖြုတ်လဲခြင်းကို သင်တန်းဆင်းကျွမ်းကျင်ဝန်ဆောင်မှုပေးသူမှ လုပ်ဆောင်ပေးရန်ဖြစ်သည်။ (PV-X80M ကိုသာ)
  ဖုန်စုပ်စက်ကို စွန့်ပစ်သည့်အခါမှလွဲ၍ ဘက်ထရီကို မဖြုတ်ပါနှင့်။
  Hitachi ခွင့်ပြုချက်ရတန်ဆောင်မှုကိုယ်စားလှယ်နှင့် တိုင်ပင်ပါ။
- အဖို/အမစွန်းများကို မထိပါနှင့် သို့မဟုတ် ဝိုင်ယာနှင့် ပင်များကဲ့သို့ သတ္တုပစ္စည်းများသုံး၍ မချိတ်ဆက်ပါနှင့်။
- ဘက်ထရီကို ဆွဲကြိုး၊ ဆံထိုး၊ ဒင်္ဂါးပြားနှင့် သော့ကဲ့သို့ သတ္တုပစ္စည်းများနှင့် အတူသယ်ဆောင်ခြင်း၊ သိမ်းဆည်းခြင်း မပြုပါနှင့်။
- ဘက်ထရီအား ကြမ်းတမ်းသောလုပ်ဆောင်မှုများ မပြုလုပ်ပါနှင့်။ ဥပမာ – ဘက်ထရီထဲသို့ အပ်များမထည့်ပါနှင့်၊ ဘက်ထရီကို တူဖြင့်မထုပါနှင့်၊ ဘက်ထရီအပေါ်တက်မနင်းပါနှင့်၊ ဘက်ထရီကိုလွှင့်မပစ်ပါနှင့်။
- မီးနှင့် အဝေးတွင်ထားပါ။
- ဘက်ထရီကို မီး သို့မဟုတ် မီးဖိုစသည့် အပူရှိရာနေရာများ၊ တိုက်ရိုက်နေရောင်အောက်တွင် သို့မဟုတ် နေပူထဲရှိ ကားထဲတွင် မထားပါနှင့်။
- ဤဖုန်စုပ်စက်အတွက် သတ်မှတ်ထားသော ဘက်ထရီမှလွဲ၍ အခြားဘက်ထရီအား မသုံးပါနှင့်။
- ဘက်ထရီကို မိုက်ခရိုဝေ့ သို့မဟုတ် မီးဖိုထဲတွင် မထားပါနှင့်။
- ဘက်ထရီကို ရေနှင့် အခြားအရည်များထဲသို့ မနှစ်ပါနှင့်၊ ရေနှင့် အခြားအရည်များနှင့် မထိပါစေနှင့်။
  ဤသတိပေးချက်အား ဂရုမစိုက်ပါက ဘက်ထရီစိမ့်ထွက်ခြင်း၊ အပူထွက်ခြင်း၊ ပေါက်ကွဲခြင်း၊ မီးခိုးထွက်ခြင်း၊ မီးလောင်ခြင်း၊ လျှပ်စစ်ရှော့ခ်ဖြစ်ခြင်း သို့မဟုတ် ထိခိုက်ဒဏ်ရာရခြင်းတို့ ဖြစ်နိုင်သည်။

- ဘက်ထရီထဲမှ အရည်များ သင့်မျက်စိထဲသို့ဝင်သွားပါက သင့်မျက်လုံးကိုမပွတ်ဘဲ ရေသန့်သန့်ဖြင့် ချက်ချင်း ဆေးကြောပါ။ ထို့နောက် ဆရာဝန်နှင့်တိုင်ပင်ပါ။
  ဤသို့လုပ်ဆောင်ရန် ပျက်ကွက်ပါက သင့်မျက်လုံးထိခိုက်နိုင်သည်။

⚠ သတိပေးချက်

- ဘက်ထရီစိမ့်နေပါက သို့မဟုတ် ပုံမှန်မဟုတ်သော အနံ့ရနေပါက၊ အရောင်ပြောင်းနေပါက၊ ပုံပျက်နေပါက သို့မဟုတ် ပြုတ်ကျ၍ပျက်စီးပါက သို့မဟုတ် တစ်ခုခုမှုမမှန်ဟု သတိပြုမိပါက ဘက်ထရီကို မသုံးပါနှင့်။
  ဤသတိပေးချက်ကို ဂရုမစိုက်ပါက အပူထွက်ခြင်း သို့မဟုတ် မီးခိုးထွက်ခြင်း၊ ပေါက်ကွဲခြင်း၊ သို့မဟုတ် မီးလောင်ခြင်း ဖြစ်စေနိုင်သည်။ ဘက်ထရီမှအရည်များ ကြမ်းပြင်ပေါ်သို့ စိမ့်ထွက်လာပါက ကြမ်းပြင်ပျက်စီးစေနိုင်သည်။
- ဘက်ထရီကို မွေးကင်းစကလေးများ၊ ကလေးငယ်များနှင့် ဝေးရာတွင်ထားပါ။
  ဤသတိပေးချက်ကို ဂရုမစိုက်ပါက လျှပ်စစ်ရှော့ခ်ဖြစ်ခြင်း သို့မဟုတ် ဒဏ်ရာရခြင်း ဖြစ်စေနိုင်သည်။
- ဘက်ထရီစိမ့်နေပါက လက်ဗလာနှင့်မထိပါနှင့်။
  ဤသတိပေးချက်ကို ဂရုမစိုက်ပါက အရေပြားယားယံစေနိုင်သည်။

- ဘက်ထရီမှအရည်များသည် သင့်အဝတ်အစားများပေါ် ဖိတ်စင်ပါက ၎င်းတို့ကို ရေသန့်သန့်တွင် ချက်ချင်းလျှော်ဖွတ်ပါ။ သင့်အရေပြားပေါ်သို့ အရည်များဖိတ်သွားပါက ဆရာဝန်နှင့်တိုင်ပင်ပါ။
  ဤသတိပေးချက်ကို ဂရုမစိုက်ပါက အရေပြားယားယံစေနိုင်သည်။

⚠ သတိပြုရန်

- **ဘက်ထရီအားသွင်းသည့်အခါ ပတ်ဝန်းကျင်အပူချိန်သည် 5°C နှင့် 35°C ကြားရှိနေကြောင်း သေချာပါစေ။**
  ဤနှုန်းထက်မြင့်သော အပူချိန်တွင် ဘက်ထရီအားသွင်းပါက ဘက်ထရီအားအပြည့်မဝင်စေပါ။ ထိုသို့ဖြစ်ပါက ဘက်ထရီအားပြည့်ရန် အချိန်ပိုကြာနိုင်သည် သို့မဟုတ် ဖုန်စုပ်စက်ကို အချိန်ခဏလေးသာ သုံးနိုင်လိမ့်မည်၊ ဤသတိပေးချက်ကို ဂရုမစိုက်ပါက ဘက်ထရီယိုယွင်းစေနိုင်သည်။
- **ဘက်ထရီသည် သတ်မှတ်ထားသော အားသွင်းချိန်ထက်ပိုကြာနေသော်လည်း အားဆက်ဝင်နေသေးပါက AC ပလတ်ခေါင်းကို ဖြုတ်လိုက်ပါ။**
- **ဘက်ထရီကို အားသွင်းနေသည့်အချိန် သို့မဟုတ် ဖုန်စုပ်စက်အသုံးပြုနေသည့်အချိန်တွင် အချိန်အတော်ကြာ မထိပါနှင့်။**
  ဤသတိပေးချက်ကို ဂရုမစိုက်ပါက အသေးစား အသားလောင်မှုဖြစ်စေနိုင်သည်။
- **ဖုန်စုပ်စက်ကို စိုထိုင်းမှုနည်းသော၊ ဖုန်နှင့် အစအနများနည်းပါးသော နေရာတွင် သိမ်းပါ။**
  ဤသတိပေးချက်ကို ဂရုမစိုက်ပါက အပူ သို့မဟုတ် မီးခိုးထွက်ခြင်း၊ ပေါက်ကွဲခြင်း၊ သို့မဟုတ် မီးလောင်ခြင်း ဖြစ်စေနိုင်သည်။

အသုံးချမှတ်စုများ

ချွတ်ယွင်းခြင်းနှင့် အခြားပြဿနာများမှ ကာကွယ်ရန် အောက်ပါလမ်းညွှန်ချက်များကို လိုက်နာပါ။ ဤလမ်းညွှန်ချက်များကို သေချာစွာဖတ်ရှု၍ ဤလမ်းညွှန်ချက်များနှင့်အညီ ဖုန်စုပ်စက်ကို အသုံးပြုရန်ဖြစ်သည်။

- **ဖုန်စုပ်စက်၊ ပါဝါခေါင်း၊ AC ပလတ်ခေါင်းနှင့် တွဲဆက်ပစ္စည်းများကို ကြမ်းတမ်းသောလုပ်ဆောင်မှုများ မပြုလုပ်မိပါစေနှင့်။**
  ဤသတိပေးချက်ကို ဂရုမစိုက်ပါက ချွတ်ယွင်းခြင်း သို့မဟုတ် ပျက်စီးခြင်း ဖြစ်စေနိုင်သည်။
- **ဖုန်စုပ်စက်ကို အောက်ပါပစ္စည်းများအား သန့်ရှင်းရေး** လုပ်ရန်မသုံးပါနှင့်။ ဤသတိပေးချက်ကို ဂရုမစိုက်ပါက ညှော်နံ့ထွက်ခြင်း ချွတ်ယွင်းခြင်း ဖြစ်စေနိုင်သည်။
  - ရေ သို့မဟုတ် အခြားအရည်များ၊ စိုစွတ်သောပစ္စည်းများ သို့မဟုတ် အစိုဓာတ်စုပ်ယူသောပစ္စည်းများ။
  - သဲ သို့မဟုတ် အမှုန့်အမြောက်အမြား၊ ကြိုးရှည် သို့မဟုတ် ချည်စရှည်များ၊ သို့မဟုတ် ဖန်ကွဲများ။
- **ဖုန်စုပ်စက်၊ ပါဝါခေါင်း သို့မဟုတ် တွဲဆက်ပစ္စည်းများ ပေါ် တက်မစီးပါနှင့်။**
  ထိုသို့လုပ်ဆောင်ပါက ချွတ်ယွင်းမှုဖြစ်စေနိုင်သည်။
- **ရေနှင့်ဆေးကြောထားသော လေသလပ်ခံပါ။**
  ဤသတိပေးချက်ကို ဂရုမစိုက်ပါက ညှော်နံ့ထွက်ခြင်း ချွတ်ယွင်းခြင်း ဖြစ်စေနိုင်သည်။

အကျဉ်းချုပ်

လေးစားရပါသော ဝယ်ယူသူခင်ဗျာ၊

Hitachi 2 in 1 Cordless Stick Vacuum Cleaner PV-X80M, PV-X85M ကို ဝယ်ယူအားပေးသည့်အတွက် ဂုဏ်ယူမိပါသည်။

HITACHI ထုတ်ကုန်များ၏ အရည်အသွေးကို နှစ်ပေါင်းများစွာ ခံစားနိုင်ရန်အတွက် အောက်ပါ အသုံးပြုသူမှတ်စုများကို ဖတ်ရှုပေးပါ။

အပိုပစ္စည်းများ –

■ အက်ကြောင်းဖုန်စုပ်တံနှင့် ဖုန်စုပ်ဘရက်ရှ် 2in1

- ဖုန်စုပ်ဘရက်ရှ်သည် အခင်း၊ ပရိဘောဂ၊ ခြေခုံပြားများ နှင့် ပန်းချီဘောင်များကို သန့်ရှင်းရေးလုပ်ရန် သင့်တော်သည်။

- အက်ကြောင်းဖုန်စုပ်ကိရိယာသည် အက်ကြောင်းရာများ နှင့် စုပ်ရန်ခက်ခဲသော အနားများကို သန့်ရှင်းရေးလုပ်ရန်ဖြစ် သည်။

နံရံချိတ်ပစ္စည်း –

1 လျှပ်စစ်ဖောက်စက် အကူအညီဖြင့် နံရံတွင်အပေါက်ဖောက်ပါ။
2 ရာဘာဆို့ကို အပေါက်ထဲသို့ တူဖြင့်ထုသွင်းပါ။
3 နံရံချိတ်ပစ္စည်းကို အောက်ပါလမ်းညွှန်ရုပ်ပုံများအတိုင်း မှန်ကန်စွာစီရိပါ။ (1-4).

ကိုင်တွယ်ရမည့် အစိတ်အပိုင်းများ

စာမျက်နှာ ၂ ရှိ ပုံကိုကြည့်ပါ။

A ဖုန်စုပ်စက်လက်ကိုင်ကို ကိုင်ပါ
B ဖုန်စုပ်စက် အဖွင့်/အပိတ် ခလုတ်ကိုဖိပါ
C အရှိန်ညှိခလုတ်ကိုနှိပ်ပါ
D လက်ကိုင်ခေါက်သိမ်းသည့် ခလုတ်ကိုကိုင်ပါ
E ကြိုးမဲ့ဖုန်စုပ်စက်ဖြုတ်သည့်ခလုတ်
F ကြိုးမဲ့ဖုန်စုပ်စက်လက်ကိုင်
G ကြိုးမဲ့ဖုန်စုပ်စက် အဖွင့်/အပိတ် ခလုတ်
H ကိုယ်ထည်
I ဖုန်ထည့်ခွက်ဖြုတ်သည့်ခ လုတ်
J ဖုန်ထည့်ခွက်
K ဘရက်ရှ်ဖြုတ်သည့်ခ လုတ်
L ဘရက်ရှ်
M LED မီး
N လက်ကိုင်ဖုန်စုပ်စက်
O ဘက်ထရီအားနှင့်
P ပါဝါဖော်ပြသည့်စက်
Q အက်ကြောင်းဖုန်စုပ်တံ
R ပါဝါပေးသည့်လတ်ခေါင်း

အချက်အလက်

သန့်ရှင်းရေးလုပ်ခြင်းနှင့် ထိန်းသိမ်းခြင်း

စက်ကို သန့်ရှင်းရေးမလုပ်မီ ပိတ်၍ ပလတ်ဖြုတ်ပါ။

သတိပေးချက်

- စက်ကို သန့်ရှင်းရေးလုပ်ရန် ဓာတ်ဆီ၊ ဖျော်ရည်၊ အညစ်အကြေးသန့်စင်ဆေးများ၊ သတ္တုပစ္စည်းများ သို့မဟုတ် မာကျောသောဘရက်ရှ်များကို ဘယ်တော့မှ မသုံးပါနှင့်။

သိမ်းဆည်းခြင်း

- စက်ကို အချိန်အတော်ကြာမသုံးပါက သေချာစွာ သိမ်းဆည်း ထားပါ။
- စက်ကို ပလတ်ဖြုတ်ပါ။
- စက်ကို ကလေးများလက်လှမ်းမီရာနှင့် အဝေးတွင် ထားပါ။

ကိုင်တွယ်ခြင်းနှင့် သယ်ဆောင်ခြင်း

- ကိုင်တွယ်စဉ်နှင့် သယ်ဆောင်ရာတွင် စက်ကို မူလထုပ်ပိုးမှု အတိုင်း သယ်ဆောင်ပါ။ စက်ထုပ်ပိုးထားမှုသည် ၎င်းအား ထိခိုက်စေမှုများမှ ကာကွယ်ပေးသည်။
- စက် သို့မဟုတ် အထုပ်အပိုးပေါ်တွင် လေးလံသောဝန်များ မတင်ပါနှင့်။ စက်ပျက်စီးသွားနိုင်သည်။
- စက်ပြုတ်ကျခြင်းသည် စက်အလုပ်မလုပ်တော့ခြင်း ဖြစ်စေ နိုင်သည် သို့မဟုတ် လုံးဝပျက်စီးသွားနိုင်သည်။

စွန့်ပစ်ဘက်ထရီများဆိုင်ရာ အချက်အလက်

အားပြန်သွင်းနိုင်သော ဘက်ထရီများ/ဘက်ထရီများပေါ်ရှိ ဤသင်္ကေတသည် အားပြန်သွင်းနိုင်သော ဘက်ထရီများ/ဘက်ထရီများကို သာမန်အိမ်သုံးအမှိုက်များနှင့်အတူ မစွန့်ပစ်ရန် ဖော်ပြသည်။ အချို့သော အားပြန်သွင်းနိုင်သော ဘက်ထရီများ/ဘက်ထရီများအတွက် ဤသင်္ကေတကို ဓာတုသင်္ကေတဖြင့် ဖြည့်စွက်ထားနိုင်သည်။ မာကျူရီ (Hg) သို့မဟုတ် ခဲ (Pb) များအတွက် သင်္ကေတကို အားပြန်သွင်းနိုင်သော ဘက်ထရီများ/ဘက်ထရီများတွင် မာကျူရီ 0,0005 % သို့မဟုတ် ခဲ 0,004 % ထက်ပိုမိုပါဝင်ပါက ဖော်ပြပေးထားသည်။

ကြီးမားသာသတ္တုမပါဝင်သည်များအပါအဝင် အားပြန်သွင်းနိုင်သော ဘက်ထရီများ/ဘက်ထရီများကို အိမ်သုံးအမှိုက်များနှင့်အတူ မစွန့်ပစ်ရပါ။
အသုံးပြုပြီး ဘက်ထရီများကို ပြည်တွင်းပတ်ဝန်းကျင်ဆိုင်ရာ စည်းမျဉ်းများနှင့်အညီ အမြဲစွန့်ပစ်ပါ။ သင်နေထိုင်သည့်နေရာတွင် အသုံးပြုနိုင်သော စွန့်ပစ်ပစ္စည်းစည်းမျဉ်းများအကြောင်း စုံစမ်းပါ။

အချက်အလက်

ဘက်ထရီဖြုတ်ခြင်း

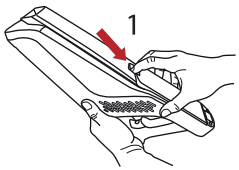

မြားပြထားသည့် ဦးတည်ရာအတိုင်း ဘက်ထရီကို ဆွဲထုတ်ပါ။

ဘက်ထရီလျှော့ပေး သည့် ခလုတ်ကို ဆွဲချပါ။

ဘက်ထရီတပ်ခြင်း

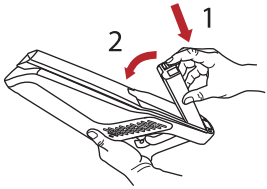

ဘက်ထရီကို ကိုယ်ထည်ရှိ ဘက်ထရီအိမ်တွင် တပ်ပါ။

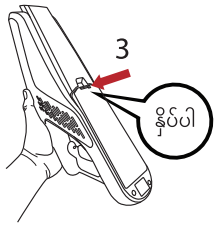

ဘက်ထရီကို ကလစ် သံကြားရသည်အထိ ခိုင်မြဲစွာတပ်ဆင်ပါ။

(PV-X85M အတွက်သာ)

စက်ပိုင်းဆိုင်ရာအချက်အလက်

မော်ဒယ်လ်	PV-X80M	PV-X85M
ဗို့အား	100–240V~ 50–60Hz	
ပါဝါ	18V, 100W	21.6V, 120W
ထုန်ကုန်ဖော်ပြချက်	DC 18V 2200mAh Li-on	DC 21.6V 2200mAh Li-on
ပလတ်ခေါင်းအဝင်အား	100–240V~ 50–60Hz	100–240V~ 50–60Hz
	0.3A သို့မဟုတ် 0.5A	0.5A
ပလတ်ခေါင်းအထွက်အား	22V, 500mA	27V, 500mA
ဘရက်ရှ်ဖော်ပြချက်	14.4V, 5W	21.6V, 8W
အားသွင်းကြာချိန်	4–6 နာရီ	

စက်ပိုင်းဆိုင်ရာနှင့် ဒီဇိုင်းပြုပြင်ခွင့်များ ပိုင်ဆိုင်ထားပြီးဖြစ်သည်။

လျှပ်စစ်ရှော့ခ်မှ ကာကွယ်ရမည့် အမျိုးအစားဖြစ်သည်။

ကော်မရှင်၊ ပုံမှန်အသုံးပြုမှုနှင့် သန့်ရှင်းရေးလုပ်ခြင်းများ အတွက် ဤအသုံးပြုဝုံလမ်းညွှန်၏ စာမျက်နှာ ၃၊ ၄၊ ၅ ရှိ လမ်းညွှန်ချက်များကို ကြည့်ရှုပါ။

معلومات

إزالة البطارية

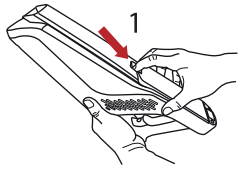

اسحب البطارية في اتجاه السهم

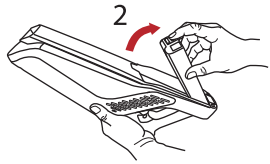

اضغط زر تحرير البطارية لأسفل

تركيب البطارية

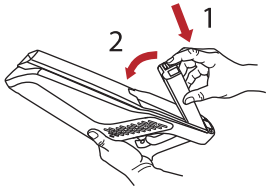

أدخل النتوء الموجود على البطارية في موضع المقبس المخصص له

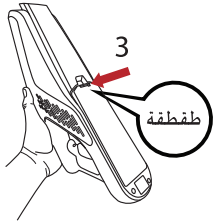

ركب البطارية بإحكام حتى يصدر صوت طقطقة

(فقط PV-X85M)

البيانات التقنية

الموديل	PV-X80M	PV-X85M
جهد مصدر التيار الكهربائي	100-240V~ 50-60Hz	
الطاقة	18 فولت، 100 واط	21.6 فولت، 120 واط
مواصفات المنتج	تيار مستمر 18 فولت 2200 مللي أمبير	تيار مستمر 21.6 فولت 2200 مللي أمبير
مدخل المحول	100-240V~ 50-60Hz	100-240V~ 50-60Hz
	0.5A أو 0.3A	0.5A
مخرج المحول	22V, 500mA	27V, 500mA
مواصفات الفرشة	14.4 فولت، 5 واط	21.6 فولت، 8 واط
وقت الشحن	4 ~ 6 ساعات	

حقوق التعديلات الفنية وفي التصميم محفوظة.

فئة الحماية من الصدمات الكهربائية.

للتشغيل، والاستخدام العام، والتنظيف، برجاء قراءة الإرشادات في الصفحات 3-4-5 بعناية في هذا الدليل.

معلومات

تنظيفها والعناية بها

أطفئ المكنسة وافصلها من الكهرباء قبل تنظيفها.

تحذير

- لا تستخدم الجازولين، أو المذيبات، أو مواد التنظيف الحارقة، أو الأدوات المعدنية، أو الفرش الخشنة لتنظيف الجهاز.

التخزين

- إذا كنت لا تنوي استخدام الجهاز لفترة الطويلة، فقم بتخزينه بعناية.
- افصل الجهاز عن الكهرباء.
- أبعد الجهاز عن متناول الأطفال.

التعامل معه ونقله

- عند التعامل مع الجهاز ونقله، احمل الجهاز في عبوته الأصلية. تحميه العبوة من التلفيات المادية.
- لا تضع حمولةً ثقيلة على الجهاز أو عبوته، فقد يتسبب ذلك في إتلافه.
- قد يؤدي سقوط الجهاز على الأرض إلى تعطيله أو يتسبب له في تلف دائم.

معلومات عن مخلفات البطاريات

يشير هذا الرمز على البطاريات القابلة للشحن/ البطاريات أو على العبوة إلى أنه لا يمكن إلقاء البطاريات القابلة للشحن/ البطاريات القمامة المنزلية العادية. وفي بعض الأنواع من البطاريات القابلة للشحن/ البطاريات، يتم إضافة رمز كيميائي إلى هذا الرمز. تظهر رموز الزئبق (Hg) أو الرصاص (Pb) على البطاريات القابلة للشحن/ البطاريات التي تحتوي على أكثر من 0,0005 % من الزئبق أو أكثر من 0,004 % من الرصاص.

لا يجب التخلص من البطاريات القابلة للشحن/ البطاريات التي تحتوي على معادن ثقيلة مع قمامة المنزل العادية. تخلَّص دائمًا من تلك البطاريات المستعملة وفقًا لإرشادات البيئة المحلية. اسأل عن إرشادات النفايات المطبقة في المكان الذي تعيش فيه.

نظرة عامة

عزيزي العميل

تهانينا على شرائك مكنسة هيتاشي 2 في 1 بالعصا اللاسلكية PV-X80M, PV-X85M.

برجاء قراءة ملاحظات المستخدم التالية بعناية لتتمكن من الاستمتاع بمنتج هيتاشي لعدة سنوات.

الملحقات الإضافية

■ 2 في 1 فتحة شفط رفيعة وفرشة الغبار

- فرشة الغبار مناسبة لتنظيف الأقمشة، والمفروشات، واللوحات، وأطر الصور.
- فتحة الشفط الرفيعة مناسبة لتنظيف الأماكن الضيقة والأركان التي يصعب الوصول إليها.

ملحق التعليق على الحائط:

1 اصنع ثقبًا في الحائط بالمثقاب الكهربائي.

2 ثبت القطعة المطاطية في الثقب بالمطرقة.

3 ضع ملحق التعليق على الحائط بشكل صحيح بناءً على التعليمات الموضحة في الصور التالية (1-4)

أجزاء التحكم

راجع الصورة الموجودة في صفحة 2

- A مقبض عصا المكنسة
- B زر تشغيل/ إيقاف عصا المكنسة
- C زر ضبط السرعة
- D زر ثني المقبض
- E زر إزالة المكنسة اللاسلكية
- F مقبض المكنسة اللاسلكية
- G زر تشغيل/ إيقاف المكنسة اللاسلكية
- H هيكل الجهاز
- I زر إزالة حاوية الغبار
- J حاوية الغبار
- K زر إزالة الفرشاة
- L الفرشاة
- M مصباح ضوء
- N مكنسة يدوية
- O مؤشر الشحن والطاقة
- P فرشة الغبار
- Q فتحة الشفط الرفيعة
- R مقبس الكهرباء

⚠ تنبيه

- **تأكد من أن درجة الحرارة المحيطة تتراوح بين 5 و35 درجة مئوية وذلك عند شحن البطارية.**
  يمكن أن يؤدي شحن البطارية في درجات حرارة خارج هذا النطاق إلى منع عملية شحن البطارية بالكامل. نتيجة لذلك، يمكن أن تستغرق عملية شحن البطارية وقتًا طويلًا، أو قد لا تتمكن من استخدام المكنسة الكهربائية إلا لفترة قصيرة. يمكن أن يؤدي عدم الانتباه إلى هذا التحذير إلى حدوث تلف بالبطارية.
- **إذا كانت البطارية لا تزال قيد الشحن لفترة أطول من وقت الشحن المحدد، فافصل محول التيار المتردد.**
- **لا تلمس البطارية لفترة طويلة خلال عملية شحن المكنسة الكهربائية أو تشغيلها.**
  يمكن أن يؤدي عدم الانتباه لهذا التحذير إلى حدوث حروق طفيفة.
- **احرص على تخزين المكنسة الكهربائية في مكان تنخفض به درجة الرطوبة أو تقل به الأتربة والمخلفات المتراكمة.**
  يمكن أن يؤدي عدم مراعاة هذا التحذير إلى توليد حرارة أو تصاعد دخان أو حدوث انفجار أو نشوب حريق.

ملاحظات الاستخدام

تأكد من اتباع هذه التعليمات لمنع حدوث عطل أو مشكلات أخرى.
تأكد من قراءة هذه التعليمات بدقة، واستخدام المكنسة الكهربائية وفقًا لهذه التعليمات.

- **لا تعرض المكنسة الكهربائية أو رأس الطاقة أو أو محول التيار المتردد أو مستلزمات المرفقات لصدمة مادية قوية.**
  يمكن أن يؤدي عدم مراعاة هذا التحذير إلى حدوث تشوه أو تلف.
- **لا تستخدم المكنسة الكهربائية لتنظيف الأشياء التالية.**
  يمكن أن يؤدي عدم مراعاة هذا التحذير إلى انبعاث روائحًا غريبة أو حدوث عطل.
  - الماء أو السوائل الأخرى، أو الأغراض الرطبة، أو المجففات.
  - كميات كبيرة من الرمل أو المسحوق أو الخيوط الطويلة أو الأسلاك أو الزجاج.
- **لا تركب فوق المكنسة الكهربائية أو رأس الطاقة أو أو الملحقات التكميلية.**
  يمكن أن يؤدي القيام بذلك إلى حدوث أعطال.
- **احرص على أن تجف الأجزاء المغسولة بالماء في الهواء تمامًا.**
  يمكن أن يؤدي عدم مراعاة هذا التحذير إلى انبعاث روائحًا غريبة أو حدوث عطل.

البطارية (بطارية ليثيوم أيون)

⚠ خطر

- **لا تقم بتوصيل البطارية بأي شيء آخر بخلاف هذه المكنسة الكهربائية. لا تقم بفك البطارية أو تعديلها أو تلحيمها. لا تشحن البطارية عندما لا تكون متصلة بالمكنسة الكهربائية. يجب أن يتم استبدال البطارية بواسطة فني خدمة مدرب. (فقط PV-X80M)**
- **لا تنزع البطارية إلا عند التخلص من هذه المكنسة الكهربائية.**
  يرجى استشارة وكيل خدمة معتمد من هيتاشي.
- **لا تلمس أطراف البطارية أو توصلها باستخدام أغراض معدنية مثل الأسلاك والدبابيس.**
- **لا تنقل البطارية أو تخزنها في نفس حاوية الأغراض المعدنية مثل القلائد أو دبابيس الشعر أو العملات المعدنية أو المفاتيح. لا تعرض البطارية للاصطدام بجسم مادي قوي. على سبيل المثال، لا تضع مسامير على البطارية، أو تضربها بمطرقة، أو تقف عليها، أو تلقيها.**
- **ضع المكنسة بعيدًا عن النار.**
- **لا تترك البطارية بالقرب من مصادر الحرارة مثل النار أو الموقد أو أن تتركها تحت أشعة الشمس المباشرة أو في السيارة المعرضة لأشعة الشمس. لا تستخدم أي بطارية غير تلك البطارية المحددة لهذه المكنسة الكهربائية.**
- **لا تضع البطارية في الميكروويف أو الفرن.**
- **لا تغمر البطارية في الماء أو في أي أنواع أخرى من السوائل، ولا تعرضها للماء أو أي أنواع أخرى من السوائل.**
- **يمكن أن يؤدي عدم مراعاة هذا التحذير إلى حدوث تسرب بالبطارية أو توليد حرارة أو انبعاث أو تصاعد دخان أو حريق أو صدمة كهربائية أو حدوث إصابة.**
  إذا دخل السائل الموجود داخل البطارية إلى عينيك، فلا تقم بفرك عينيك، بل اغسلهما جيدًا بالماء النظيف في الحال، ثم استشر الطبيب. يمكن أن يؤدي عدم القيام بذلك إلى حدوث ضرر لعينيك.

- **إذا دخل السائل الموجود داخل البطارية إلى عينيك، فلا تقم بفرك عينيك، بل اغسلهما جيدًا بالماء النظيف في الحال، ثم استشر الطبيب.**
  يمكن أن يؤدي عدم القيام بذلك إلى حدوث ضرر لعينيك.

⚠ تحذير

- **لا تستخدم البطارية إذا كانت بها تسريب أو بها رائحة غير طبيعية أو تغير لونها أو حدث بها تشوه أو تلف نتيجة سقوطها أو لاحظت شيئًا غير عادي بها.**
  يمكن أن يؤدي عدم مراعاة هذا التحذير إلى توليد حرارة أو تصاعد دخان أو حدوث انفجار أو نشوب حريق. إذا تسرب سائل من البطارية على الأرض، فقد يؤدي ذلك إلى حدوث تلف بالأرضية.
- **قم بإبقاء البطارية بعيدًا عن متناول الرضع والأطفال.**
  يمكن أن يؤدي عدم مراعاة هذا التحذير إلى حدوث صدمة كهربائية أو التسبب بحدوث إصابة.
- **إذا كانت البطارية بها تسريب، فلا تلمسها بيديك.**
  يمكن أن يؤدي عدم الانتباه لهذا التحذير إلى حدوث تهيج بالجلد.

- **إذا لامس سائل البطارية ملابسك، فيجب غسل تلك الملابس على الفور بالماء النظيف. إذا لامس السائل بشرتك، فعليك استشارة الطبيب.**
  يمكن أن يؤدي عدم الانتباه لهذا التحذير إلى حدوث تهيج بالجلد.

⚠ تنبيه

اخري

- **لا تمسك بحاوية الأتربة عند حمل المكنسة الكهربائية.**
يمكن أن تسقط المكنسة الكهربائية وتتسبب في حدوث إصابة أو تلف الأرضية.
- **ضع المكنسة بعيدًا عن النار.**
يمكن أن يؤدي عدم الانتباه إلى هذا التحذير إلى حدوث قصر في الدائرة بسبب تشوه المكنسة الكهربائية، ما يؤدي إلى نشوب حريق بها.
إذا اُستخدمت المكنسة الكهربائية بالقرب من اللهب، فيمكن أن يتسبب عادم المكنسة الكهربائية في تطور الاشتعال إلى اللهب.
- **أوقف تشغيل المكنسة الكهربائية قبل إجراء عملية الصيانة.**
يمكن أن يؤدي عدم مراعاة هذا التحذير إلى حدوث إصابة.
- **لا تسقط المكنسة الكهربائية أو رأس الطاقة أو محول التيار المتردد أو أي من الملحقات التكميلية من الأماكن المرتفعة.**
يمكن أن يؤدي عدم مراعاة هذا التحذير إلى حدوث إصابة أو تلف للأرضية أو سقوط جزء منها.
- **لا تنظر مباشرة إلى مصابيح الليد.**
القيام بذلك يمكن له أن يؤذي عينيك.

- **يجب مراقبة الأطفال للتأكد من عدم عبثهم بالجهاز.**
- **هذا الجهاز غير مخصص للاستخدام من قِبل الأشخاص (بما في ذلك الأطفال) الذين يعانون من ضعف القدرات الجسدية أو الحسية أو العقلية، أو نقص الخبرة والمعرفة، ما لم يتم منحهم الإشراف أو التعليمات المتعلقة باستخدام الجهاز من قِبل شخص مسؤول عن سلامتهم.**
- **اسمح للأطفال فقط بعمر 8 سنوات على الأقل باستخدام محول التيار المتردد. قم بإعطاء التعليمات بشكل كافٍ حتى يتمكن الطفل من استخدام محول التيار المتردد بطريقة آمنة وشرح أنه ليس لعبة ويجب عدم العبث به.**
- **اطلب من الطفل ألا يحاول إعادة شحن البطاريات غير القابلة لإعادة الشحن خوفًا من خطر انفجارها.**
- **افحص محول التيار المتردد بانتظام بحثًا عن التلف، وعلى وجه الخصوص السلك والقابس والعلبة. في حالة تلف محول التيار المتردد، يجب عدم استخدامه.**
- **لا يجوز للأطفال إجراء عملية التنظيف والصيانة الخاصة بالمستخدم دون إشراف.**
- **لا تستخدم الجهاز بدون فلتر أبدًا.**
- **نظّف الفلتر عند الحاجة.**

⚠ تنبيه

المقبس والقابس ووحدة الشحن

- **أمسك محول التيار المتردد عند فصل توصيله. لا تشد السلك.**
  يمكن أن يؤدي شد السلك إلى إتلافه والتسبب في حدوث قصر في الدائرة، ما يؤدي إلى حدوث صدمة كهربائية أو نشوب حريق.
- **لا تقم بلف السلك حول محطة الشحن.**
  يمكن أن يؤدي إتلاف السلك إلى حدوث صدمة كهربائية أو نشوب حريق.
- **في حالة عدم استخدام المكنسة الكهربائية لفترة طويلة، يلزم فصل محول التيار المتردد.**
  يمكن أن يؤدي عدم مراعاة هذا التحذير إلى تلف مادة العزل، ما يتسبب في حدوث صدمة كهربائية أو قصر في الدائرة الكهربائية أو نشوب حريق.

منفذ العادم

- **لا تسد منفذ العادم.**
  يمكن أن يؤدي عدم مراعاة هذا التحذير إلى ارتفاع درجة الحرارة، ما يؤدي إلى نشوب حريق بالمكنسة الكهربائية أو تشوهها.
- **لا تعرض جسمك للهواء المنبعث من منفذ العادم لفترات طويلة من الزمن.**
  يمكن أن يؤدي عدم الانتباه لهذا التحذير إلى حدوث حروق طفيفة.

رأس الطاقة (المدخل)

- **لا تدع المكنسة الكهربائية تعمل لفترة طويلة من الوقت في حالة انسداد المدخل.**
  يمكن أن يؤدي عدم مراعاة هذا التحذير إلى ارتفاع درجة الحرارة، ما يؤدي إلى نشوب حريق أو تشوه المكنسة الكهربائية ورأس الطاقة.
- **قبل إجراء الصيانة للمكنسة الكهربائية، افصل رأس الطاقة عن المكنسة الكهربائية.**
  يمكن أن يؤدي عدم مراعاة هذا التحذير إلى حدوث إصابة.
- **لا تقم بتركيب أي جزء من أجزاء هذه المكنسة الكهربائية بقطع أخرى بخلاف القطع الخاصة بهذه المكنسة الكهربائية.**
  يمكن أن يؤدي عدم مراعاة هذا التحذير إلى ارتفاع درجة الحرارة، ما يؤدي إلى نشوب حريق أو تشوه برأس الطاقة.
- **لا تحرك رأس الطاقة لليسار واليمين اثناء التوجيه للأمام.**
  يمكن أن يؤدي القيام بذلك إلى حدوث تلف بالأرضيات أو الأنسجة.
- **لا تستخدم أيًا من هذه الملحقات إذا كانت هناك أجسام غريبة (بما في ذلك الرمل أو الحصى الصغيرة) عالقة بالقطعة الملحقة.**
  يمكن أن يؤدي عدم مراعاة هذا التحذير إلى حدوث تلف بالأرضيات أو أسطح القماش.
- **لا تستخدم المكنسة الكهربائية تحت البطانيات أو بينها.**
  يمكن أن يؤدي عدم مراعاة هذا التحذير إلى ارتفاع درجة الحرارة، ما يؤدي إلى نشوب حريق أو حدوث تشوه.

⚠ تحذير

إذا تعطلت المكنسة الكهربائية أو لاحظت أيًا من المشكلات التالية، فتوقف عن استخدام المكنسة الكهربائية على الفور.

- لا تعمل المكنسة الكهربائية عند الضغط على أزرار التحكم، حتى لو كانت البطارية مشحونة بالكامل. يتم تشغيل
- الطاقة وإيقافها عند تحريك سلك محول التيار المتردد أو الموصل.
- تتوقف المكنسة الكهربائية أحيانًا في منتصف عملية التشغيل.
- تُصدر المكنسة الكهربائية أصواتًا غريبة في منتصف عملية التشغيل.
- المكنسة الكهربائية أو محول التيار المتردد مشوه أو ساخن بشكل غير طبيعي.
- سلك الطاقة تالف أو ساخن بشكل غير طبيعي.
- تنبعث رائحة شيء ما يحترق.
- لاحظت وجود بعض المشكلات أو الأعطال الأخرى.

يمكن أن يؤدي الاستمرار في استخدام المكنسة الكهربائية في ظل حدوث مثل هذه الظروف إلى تصاعد دخان أو حريق أو حدوث صدمة كهربائية. أوقف تشغيل المكنسة الكهربائية على الفور وافصل محول التيار المتردد من المأخذ الكهربائي. بعد ذلك، اتصل بوكيل خدمة معتمد من هيتاشي لطلب إجراء فحص وإصلاح.

رأس الطاقة (المدخل)

- **لا تلمس الفرشاة الدوارة.**
  يمكن أن يؤدي عدم مراعاة هذا التحذير إلى حدوث إصابة. يلزم الحذر خاصة بالأماكن بقرب الأطفال.
- **لا تضع رأس الطاقة على أجزاء من جسمك (على مقدمة قدمك، وما إلى ذلك) عند سحب رأس الطاقة.**
  يمكن أن يؤدي عدم مراعاة هذا التحذير إلى حدوث إصابة.

اخري

- **لا تستخدم المكنسة الكهربائية بالقرب من الأغراض أو المواد القابلة للاشتعال أو القابلة للاحتراق (الكيروسين، البنزين، تِنر الطلاء، البنزين، مسحوق الحبر، مسحوق الحديد، المنظفات، الكميات الكبيرة من الدقيق، بخاخات الأيروسول، الغازات القابلة للاشتعال، أعقاب السجائر، إلخ)، أو تنظيف مثل هذه الغرض أو المواد.**
- **لا تستخدم المكنسة الكهربائية لتنظيف الأشياء التي لها مواضع حادة (دبابيس التثبيت، الإبر، أعواد الأسنان، دبابيس شعر، إلخ).**
- **لا تستخدم المكنسة الكهربائية لتنظيف الرغاوي الناتجة من منظفات السجاد أو أنواع المنظفات الأخرى.**
- **لا تستخدم المكنسة الكهربائية في الأماكن الخارجية.**
- **لا تغسل أي جزء من أجزاء المكنسة الكهربائية بالماء ما لم يكن هذا الجزء مدرجًا كجزء يمكن غسله. لا تستخدم المكنسة الكهربائية في الحمام أو حوض الاستحمام.**
- **لا تشحن المكنسة الكهربائية أو تخزينها في مكان معرض للرطوبة العالية.**
  يمكن أن يؤدي عدم الانتباه لهذا التحذير إلى حدوث انفجار أو حدوث حريق أو صدمة كهربائية أو إصابة.
- **لا تقم بإمالة المكنسة الكهربائية على الحائط أو على أي سطح آخر.**
- **تأكد من توصيل رأس الطاقة عند استخدام حامل المكنسة الكهربائية.**
  يمكن أن تسقط المكنسة الكهربائية أو تتلف أو تتسبب في إصابة أو أضرار بالأرضية.

⚠ تحذير

- هذا الجهاز مصمم للاستخدام في المنزل والأماكن المشابهة مثل:
  - المطبخ في المتاجر، والمكاتب، وأماكن العمل الأخرى؛
  - بيوت المزارع؛
  - في الفنادق، والفنادق الرخيصة، والأماكن السكنية الأخرى المشابهة؛
  - الأسرَّة وأماكن تناول الفطور؛
  - غير مناسب للاستخدام في الأماكن الصناعية.
- سينتهي الضمان بمجرد استخدام الجهاز لأغراض صناعية أو تجارية.
- هذا الجهاز مصمم لكنس الأوساخ وذرات الغبار. لا تستخدمه على أشياء أكبر من ذلك لأنها قد تؤدي إلى انسداد وتلف الجهاز.
- لا يستخدم هذا الجهاز في تنظيف الأشخاص أو الحيوانات.
- لا تستخدم سوا ملحقات هيتاشي الأصلية عند استبدال القطع.
- تحقق مما إن كان مصدر الطاقة الرئيسي على الملصق يتوافق مع مصدر الطاقة المحلي الرئيسي لديك.
- تجنب إتلاف كابل الطاقة بتجنب عصره، أو ثنيه، أو فركه على حواف حادة.
- تجنب استخدام الوصلات الإضافية أو المشترك الكهربائي. وصل الجهاز بقابس الكهرباء الرئيسي في الحائط مباشرةً إذا أمكن.
- لحماية إضافية، يجب توصيل هذا الجهاز بجهاز التيار المنزلي المتبقي بحد أقصى 30 مللي أمبير. استشر أحد الكهربائيين المتخصصين.
- لا تقم بتفكيك الجهاز في أي ظرف كان. لن تتمكن المطالبة بالضمان في حالة التلفيات التي نتجت عن التعامل الخاطئ مع الجهاز.
- احتفظ بالشعر وأطراف الثياب والأصابع و جميع أجزاء الجسم بعيدا عن الأجزاء المتحركة و الفتحات. عدم القيام بذلك قد يؤدي إلى حدوث صدمات كهربائية أو إصابات شخصية.

مأخذ كهربائي، قابس، سلك، محول التيار المتردد

- **استخدم مأخذ كهربائي تيار متردد 100-240 فولت.**
  لا تستخدم سلك تمديد ولا تقم بتوصيل محول التيار المتردد في نفس المأخذ الكهربائي مثل الأجهزة الأخرى.
- **قم بتنظيف القابس بشكل دوري من أي أتربة أو مخلفات متراكمة باستخدام قطعة قماش جافة.**
- **أدخل قابس محول التيار المتردد بالكامل في المأخذ الكهربائي.**
- **لا تقم بالعبث بالسلك.**
  (لا تقم بالعبث السلك أو التعديل عليه. لا تقم بثني السلك أو ربطه أو سحبه أو لفه بقوة، ولا تضعه تحت أشياء ثقيلة أو تحشره بين الأشياء.)
- **لا تستخدم المكنسة الكهربائية في حالة تلف السلك أو القابس أو محول التيار المتردد، ولا تقم بتوصيل محول التيار المتردد بمأخذ كهربائي غير محكم.**
- **لا يمكن استبدال سلك التيار الكهربائي، في حال تلف السلك يجب التخلص من الجهاز.**
- **تأكد من أن السلك لا يعلق في الفرشاة الدوارة لرأس الطاقة.**
- **لا تمسك القابس (أدخل القابس في مخرج التيار أو أزل القابس من المأخذ الكهربائي) بيدين مبتلتين.**
- **لا تلمس أطراف محول التيار المتردد أو المكنسة الكهربائية.**
- **لشحن المكنسة الكهربائية، استخدم محول التيار المتردد المرفق مع المكنسة الكهربائية. لا تحاول شحن المكنسة الكهربائية باستخدام محولات طاقة أخرى.**
- **لا تستخدم محول التيار المتردد الذي تم توفيره مع المكنسة الكهربائية لشحن أي نوع آخر من البطاريات، حتى لو كانت البطارية المعنية بطارية قابلة لإعادة الشحن.**
  يمكن أن يؤدي عدم مراعاة هذا التحذير إلى نشوب حريق أو حدوث صدمة كهربائية.

احتياطات السلامة

يرجى اتباع احتياطات السلامة هذه.

يصف هذا القسم احتياطات السلامة الواجب اتباعها من أجل منع إصابة المستخدم أو الأشخاص الآخرين، أو إلحاق الضرر بالممتلكات. يرجى قراءة الاحتياطات الواردة في هذا الدليل واتباعها بدقة.

■ يرد أدناه تصنيف وتوضيح لشدة الإصابة أو الضرر الذي يمكن أن يحدث إذا تم تجاهل هذه الاحتياطات، أو تم استخدام المكنسة الكهربائية بشكل غير صحيح. لا تتحمل شركة هيتاشي المسؤولية الناجمة عن حدوث أي إصابة أو ضرر نتيجة لتجاهل هذه الاحتياطات.

⚠ خطر	يشير هذا إلى التحذيرات التي، في حالة تجاهلها، يمكن أن تشكل خطرًا وشيكًا متمثلًا في خطر الإصابة الخطيرة أو التسبب بالوفاة.
⚠ تحذير	يشير هذا إلى التحذيرات التي، إذا تم تجاهلها، يمكن أن تؤدي إلى حدوث إصابة خطيرة أو التسبب بالوفاة.
⚠ تنبيه	هذا إلى التحذيرات التي، في حالة تجاهلها، يمكن أن تؤدي إلى حدوث إصابة طفيفة أو ضرر بالممتلكات.

الرموز التحذيرية المستخدمة في هذا الدليل

⚠	يشير هذا إلى التحذيرات أو الملاحظات التحذيرية.
⊘	يشير هذا إلى الإجراءات المحظورة التي يجب عدم القيام بها.
!	يشير هذا إلى التعليمات الواجب اتباعها.

⚠ خطر

- ⊘ **لا تقم بإصلاح أي جزء من أجزاء المكنسة الكهربائية أو تعديله. لا تقم بفك أي جزء من المكنسة الكهربائية إلا إذا طُلب منك ذلك في هذا الدليل.**
  يكمن أن يؤدي عدم مراعاة هذا التحذير إلى حدوث تسرب بالبطارية أو توليد حرارة أو نشوب حريق أو حدوث إصابة.
- **للإصلاحات، يرجى الاتصال بوكيل الخدمة المعتمد من هيتاشي.**
- **قم بإبقاء المكنسة الكهربائية ومحول التيار المتردد بعيدًا عن الماء والسوائل الأخرى.**
  يمكن أن يؤدي عدم مراعاة هذا التحذير إلى حدوث تمزق بالبطارية أو نشوب حريق أو عطل أو صدمة كهربائية.
- **لا تقم بتوصيل أطراف المكنسة الكهربائية محول التيار المتردد بأشياء معدنية مثل سلك ودبوس.**
  لا تحمل المكنسة أو تخزنها مع قلادات معدنية ودبابيس الشعر وما إلى ذلك.
  يمكن أن يؤدي عدم مراعاة هذا التحذير إلى تعطل المكنسة الكهربائية أو حدوث ماس كهربائي بالبطارية. ما يؤدي إلى حدوث تسرب أو توليد حرارة أو تمزق بالبطارية أو نشوب حريق بالمكنسة.
- **لا تقم بإلقاء المكنسة في النار أو استخدام الحرارة بالقرب منها.**
- **لا تقم بشحن المكنسة أو تستخدمها أو تتركها بالقرب من مصادر الحرارة مثل النار أو الموقد أو تركها تحت أشعة الشمس المباشرة أو تركها في السيارات المعرضة للشمس وما إلى ذلك.**
  يمكن أن يؤدي عدم مراعاة هذا التحذير إلى حدوث تسرب بالبطارية أو توليد حرارة أو تمزق أو دخان أو حريق أو تشوه أو عطل.

نشكرك لشرائك المكنسة الكهربائية بالعصا اللاسلكية من هيتاشي.
هذه المكنسة الكهربائية مخصصة للاستخدام داخل المنازل فقط وليست مصممة للاستخدام التجاري.
اقرأ هذا الدليل بعناية قبل استخدام المكنسة الكهربائية وذلك لضمان الاستخدام بشكل سليم احتفظ بهذا الدليل في مكان يسهل الوصول إليه للرجوع إليه في المستقبل.

لضمان الاستخدام السليم، اقرأ احتياطات السلامة

تم إعادة تدويره و
قابلة لإعادة التدوير
ورق

تم إنتاج هذا الجهاز داخل مرافق صديقة للبيئة دون الإضرار بالطبيعة.

Arcelik Hitachi Home Appliances (Thailand) Ltd.